HECHT® 2035

made for garden

ORIGINAL BETRIEBSANLEITUNG

DE ELEKTRO-KETTENSÄGE

hecht-garten.de

DE **WIR GRATULIEREN IHNEN ZUM KAUF EINES PRODUKTES DER MARKE HECHT.** Dieses Handbuch enthält wichtige Hinweise zur Sicherheit, zum Aufbau, zur Bedienung, zur Wartung, zur Lagerung und zur Fehlersuche bei Problemen. Bewahren Sie diese Anleitung an einem sicheren Ort auf und stellen sie Sicher, dass diese Informationen auch für andere Nutzer immer verfügbar sind. Angesichts der ständigen technologischen Weiterentwicklungen und Anpassungen an die neuesten EU Standards können technische und optische Änderungen ohne vorherige Ankündigung durchgeführt werden. Die Bilder in diesem Handbuch dienen nur zur Veranschaulichung und können vom gelieferten Produkt abweichen. Es können keine Rechtsansprüche im Bezug auf die Betriebsanleitung geltend gemacht werden. Kontaktieren Sie Ihren Händler bei Unklarheiten, Fragen oder im Zweifelsfall.

HECHT® made for garden

DE Lesen Sie bitte vor der ersten Inbetriebnahme die Betriebsanleitung sorgfältig!

DEUTSCH

SICHERHEITSSYMBOLE 4
TECHNISCHE DATEN 6
MASCHINENBESCHREIBUNG 8
ILLUSTRIERTER LEITFADEN 10
EMPFOHLENES ZUBEHÖR 13
ORIGINALBETRIEBSANLEITUNG 14
EG-KONFORMITÄTSERKLÄRUNG 36

SICHERHEITSSYMBOLE

	DE
	Bitte seien Sie bei der Benutzung der Maschine vorsichtig. Aus diesem Grund haben wir am Gerät Symbole angebracht, die Sie auf die wichtigsten Vorsichtsmaßnahmen hinweisen. Die Bedeutung der Symbole ist unten erklärt.
	Diese Aufkleber sind als wesentlicher Bestandteil der Maschine anzusehen und dürfen nicht entfernt werden. Warnung: Die Sicherheitsschilder an der Maschine müssen sauber und gut sichtbar sein. Ersetzen Sie die Sicherheitssymbole, wenn sie nicht mehr gut lesbar oder beschädigt sind.
	Ein gutes Verständnis dieser Symbole erlaubt es Ihnen das Produkt besser und sicherer einzusetzen. Bitte schauen Sie sich diese an und machen Sie sich mit ihrer Bedeutung vertraut.
	Die Symbole vermitteln wichtige Informationen über das Produkt oder Hinweise zum Gebrauch. Es sind besondere Sicherheits-maßnahmen beim Umgang mit dem Gerät erforderlich!
	Lesen Sie die Betriebsanleitung
	Schallleistungspegel (LWA)
	Das Produkt entspricht den einschlägigen EU-Normen
	Verwenden Sie dieses Produkt nicht im Regen oder lassen es im Regen liegen.
	Tragen Sie Augen- und Gehörschutz.
	Benutzen Sie die Kettensäge niemals mit nur einer Hand.
	Halten Sie die Kettensäge immer fest in beiden Händen.
	Achtung! Rückschlaggefahr
	Halten Sie andere Personen und Haustiere in sicherem Abstand zum Arbeitsbereich.
	Gefahr durch fortschleudernde Teile.
	Achtung! Gefährliche Spannung!

hecht-garten.de

DE	
	Vor Einstellungs-, Reinigungs-, und Wartungsarbeiten, sowie im Falle einer Blockade oder Schäden am Anschlusskabel, schalten Sie den Motor ab und ziehen Sie den Netzstecker aus der Steckdose.
	Vor Einstellungs-, Reinigungs-, und Wartungsarbeiten, sowie im Falle einer Blockade oder Schäden am Anschlusskabel, schalten Sie den Motor ab und ziehen Sie den Netzstecker aus der Steckdose.
	Lösen Sie vor dem Gebrauch die Kettenbremse
	Motorleistung
	Spannung
	Schwertlänge
	Kettengeschwindigkeit (bei Nennleistung)
n_0	Leerlaufdrehzal
kg	Gewicht
	Schutzklasse II
	Elektrische Geräte gehören nicht in den Hausmüll.
IP20	Schutzart
	Achtung! Rückschlag! Nutzen Sie immer beide Hände für den Einsatz der Kettensäge

hecht-garten.de

TECHNISCHE DATEN

DE	
Spannung / Frequenz	230-240V~/ 50Hz
Leistung	2000 W
Nenndrehzahl	7000 / min.
Schwertlänge	350 mm
Schnittlänge	300 mm
Anzahl der Triebglieder	52
Kettenteilung	3/8 "
Führungsnut	1,3 mm
Max. Kettengeschwindigkeit	13,5 m/s
Durchschnittliche Stoppzeit von Maximalgeschwindigkeit	≤ 0,12 s
Empfohlener Kettentyp	33E52E
Schwerttyp - Umlenkstern	✔
Kettenöl - Umweltfreundliches Sägekettenhaftöl	✔
Empfohlenes Sägekettenhaftöl	HECHT CHAINOIL
Öltankvolumen	120 ml
Automatische Kettenschmierung	✔
Gemessene Schalldruckpegel am Ort des Benutzers	LpA =95,5 dB(A); KpA = 3 dB(A)
Schwingungen am Handgriff - vorne	5,682 m/s^2; K = 1,5 m/s^2
Schwingungen am Handgriff - hinten	4,695 m/s^2; K = 1,5 m/s^2
Netto Gewicht	4,2 kg
Schutzklasse	II
Schutzart	IP20
Betriebsbedingungn	0°C - +35°C
Die technischen Eigenschaften des Produktes können ohne Ankündigung geändert werden.	

hecht-garten.de

hecht-garten.de

MASCHINENBESCHREIBUNG

1

hecht-garten.de

DE	
A	Netzkabel
B	Handgriff hinten
C	Kabel Zugentlastung
D	Ölstandsanzeige
E	Öltankdeckel
F	Befestigungsmutter Kettenabdeckung
G	Kettenbremse (Handschutz)
H	Sägekette
I	Kettenschwert
J	Handgriff vorne
K	Elektromotor
L	Sicherheits-Sperrknopf
M	Ein/Aus Schalter

hecht-garten.de

2

WICHTIG! Ziehen Sie den Schutz KRÄFTIG nach hinten, um die Bremse zu lösen. Die Kette läuft nur, wenn die Kettenbremse gelöst ist.

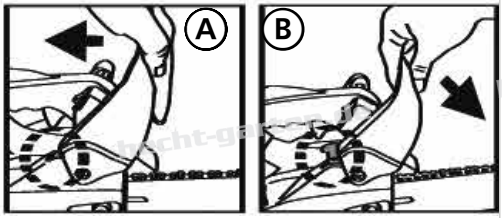

A) BREMSE GELÖST **B)** BREMSE ANGEZOGEN

3

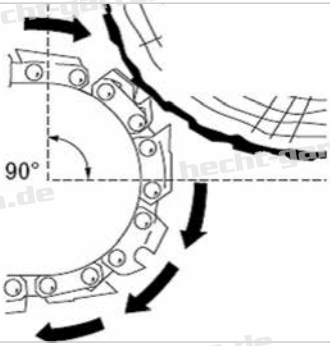

4

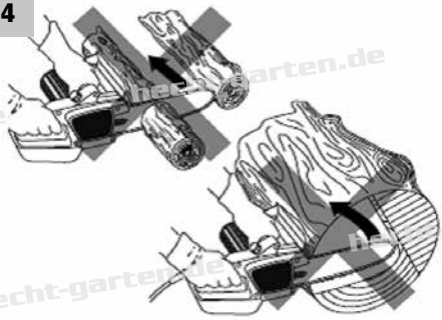

5

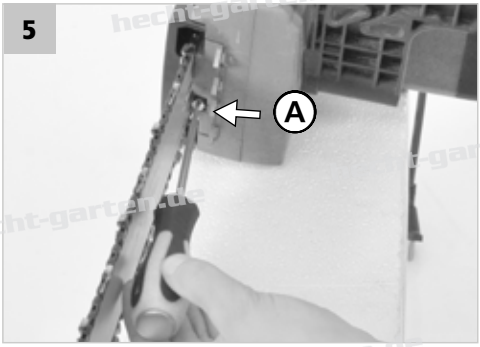

6

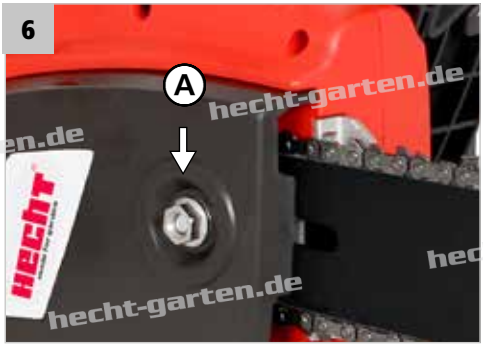

hecht-garten.de

7

A) Antriebsritzel
B) Schraube der Führungsstangenabdeckung
C) Kettenspannstift

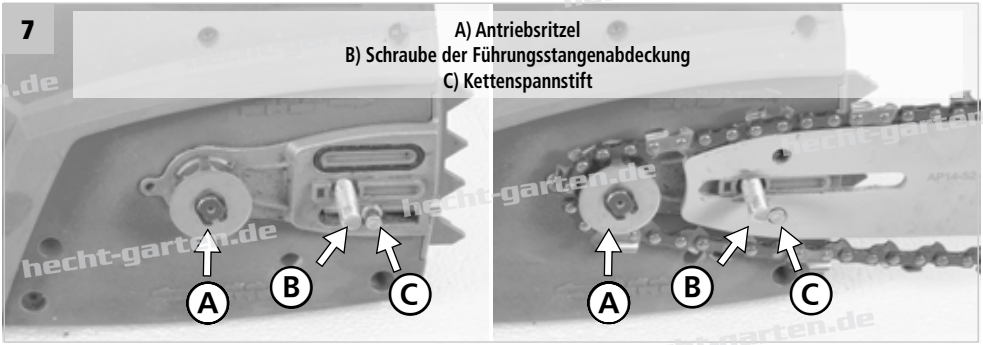

8

9

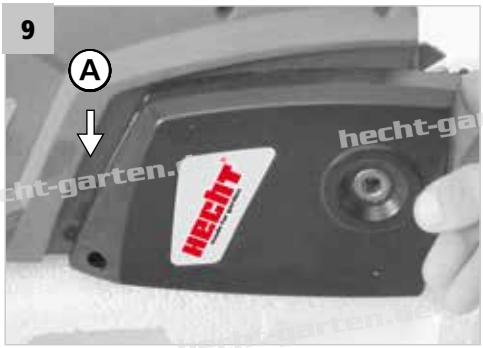

10

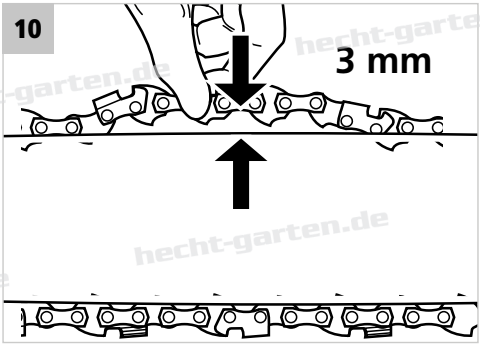

11

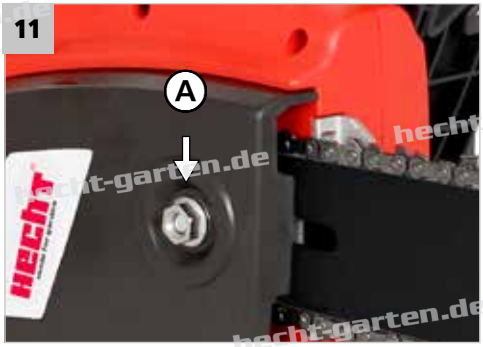

12

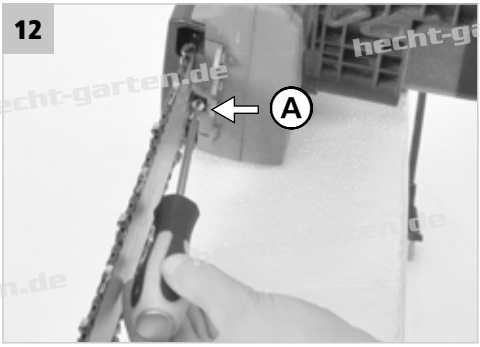

13

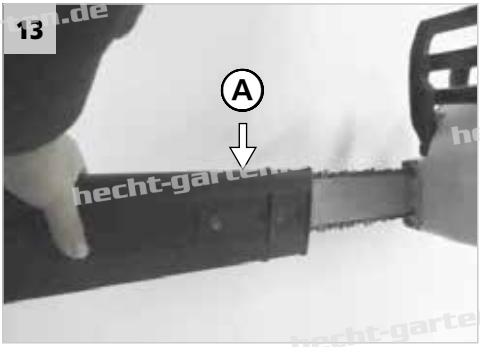

14

15

16

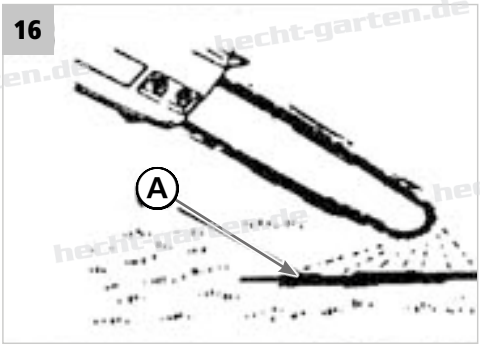

17

18

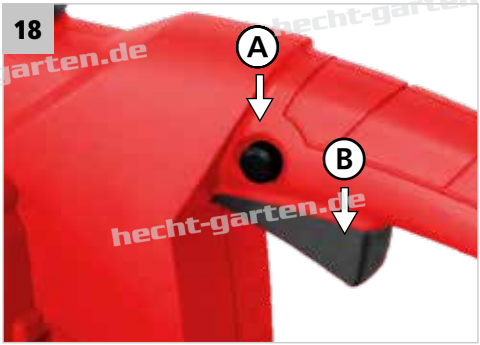

19

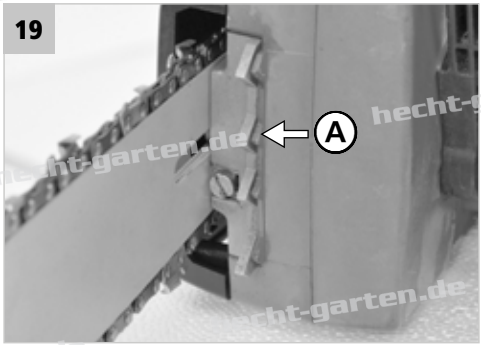

hecht-garten.de

EMPFOHLENES ZUBEHÖR

HECHT 900106
- SCHUTZBRILLE

HECHT 900507
- SICHERHEITSSCHUHE

HECHT 900100
- PROFI-FORSTSCHUTZHELM

HECHT CHAINOIL
- SÄGEKETTENHAFTÖL

HECHT 900107
- SCHNITTSCHUTZHANDSCHUHE

HECHT 900
- SÄGEBOCK

INHALTSVERZEICHNIS

SICHERHEITSSYMBOLE 4
TECHNISCHE DATEN 6
MASCHINENBESCHREIBUNG 8
ILLUSTRIERTER LEITFADEN 10
EMPFOHLENES ZUBEHÖR 13
NUTZUNGSBEDINGUNGEN 15
EINSCHULUNG 16
SICHERHEITSANWEISUNGEN 16
SICHERHEIT IM ARBEITSBEREICH 17
ELEKTRISCHE SICHERHEIT 17
PERSONENSICHERHEIT 18
SICHERHEIT BEIM GEBRAUCH UND DER PFLEGE 18
SERVICE 19
SICHERHEITSWARNUNGEN FÜR DIE KETTENSÄGE 19
RÜCKSCHLAGEN 20
PERSONENSCHUTZ UND ERSTE HILFE 21
RESTRISIKEN 22
ANFORDERUNGEN AN DEN ELEKTROANSCHLUSS 22
AUSPACKEN 23
MACHEN SIE SICH MIT DER SÄGE VERTRAUT 23
GRUNDSCHUTZELEMENTE 24
BREMSE 24
KETTENFÄNGER 25
ZAHNSTÜTZE 25
SCHUTZ GEGEN ZUFÄLLIGES ANLASSEN 25
HALTEN DER SÄGE 25
MONTAGE UND INBETRIEBNAHME 25
INSTALLATION DES FÜHRUNGSBLATTES UND DER KETTE 25
SPANNEN DER KETTE 26
SCHMIEREN DER KETTE 27
KETTENÖL 27
KONTROLLE DER AUTOMATISCHEN SCHMIERUNG DER KETTE 27
BETRIEB 27
EINSCHALTEN / AUSSCHALTEN 27
SÄGEN 28
SÄGETECHNIK 29
FÄLLEN VON BÄUMEN 30
WARTUNG UND EINLAGERUNG 30
SCHÄRFEN DER KETTE 30
SENKEN DER BEGRENZUNGSPLATTEN 32
PFLEGE DES BLATTES 33
AUSSORTIERTE BLÄTTER UND KETTEN 33
ANTRIEBSKETTENRAD 33
REINIGUNG 33
LAGERUNG 34
TRANSPORT 34
MÖGLICHE PROBLEME UND IHRE LÖSUNGEN 34
KUNDENDIENST UND ERSATZTEILE 35
ENTSORGUNG 35

hecht-garten.de

GEWÄHRLEISTUNG..... 35
EG-KONFORMITÄTSERKLÄRUNG 36

Achten Sie besonders auf die hervorgehobenen Hinweise und Warnungen!

⚠ **WARNUNG!** Signalwort (Wort - Beschriftungen). Wird verwendet, um auf eine potenziell gefährliche Situation hinzuweisen, die zum Tod oder zu schweren Verletzungen führen kann, wenn keine entsprechenden Vorkehrungen getroffen werden.

⚠ **VORSICHT! VORSICHT!** Signalwort (Wort - Beschriftungen). Wird verwendet, um auf eine potenziell gefährliche Situation hinzuweisen, die zu leichten oder mittelschweren Verletzungen und/oder Sachschäden am Produkt oder Eigentum führen kann.

⚠ Wichtiger Hinweis.

ⓘ **Information:** Dieses Symbol markiert nützliche Tipps zur Verwendung des Produktes.

NUTZUNGSBEDINGUNGEN

⚠ **WARNUNG! LESEN SIE BITTE ZUNÄCHST SORGFÄLTIG DIE GEBRAUCHSANWEISUNG! Lesen Sie bitte vor Inbetriebnahme alle Anweisungen aufmerksam durch. Beachten Sie bitte insbesondere die Sicherheitsanweisungen.**

⚠ **WARNUNG! DAS NICHTBEFOLGEN DER ANWEISUNGEN UND NICHTEINHALTUNG DER SICHERHEITSMASSNAHMEN KANN ZUR BESCHÄDIGUNG DES PRODUKTES, ZU SCHWEREN VERLETZUNGEN ODER SOGAR ZUM TODE FÜHREN.**

Falls Sie während des Transportes oder beim Auspacken Mängel oder Beschädigungen entdecken, benachrichtigen Sie sofort Ihren Lieferanten. **NICHT IN BETRIEB SETZEN.**

SPEZIFISCHE BEDINGUNGEN DER NUTZUNG

Dieses Produkt ist ausschließlich bestimmt:

- zum Sägen von Holz einer angemessenen Größe (Sägen Sie kein Metall, Blech, Kunststoff oder andere nicht hölzerne Materialien).
- zur Nutzung unter Beachtung der in diesem Handbuch angegebenen Beschreibungen und Sicherheitshinweisen.

Jegliche andere Nutzung entspricht nicht dem bestimmten Zweck. Die unsachgemäße Nutzung hat den Verlust der Garantie und Verweigerung jeglicher Verantwortung von der Seite des Herstellers zur Folge. Unbefugt durchgeführte Änderungen schließen die Haftung des Herstellers für die daraus folgenden Schäden aus.

Überlasten Sie das Produkt nicht – nutzen Sie es nur unter den dafür vorgesehenen Einsatzbedingungen. Ein Produkt, das für die gegebene Arbeit konstruiert wurde, ist leistungsstärker und sicherer als ein zweckentfremdetes Gerät. Nutzen Sie darum für die gegebenen Aufgaben immer nur das dafür vorgesehene Gerät.

Achten Sie bitte darauf, dass unsere Produkte nicht für die gewerbliche bzw. industrielle Nutzung konstruiert worden sind. Wir übernehmen keine Haftung, wenn das Produkt unter diesen oder ähnlichen Bedingungen genutzt wird.

Wo erforderlich, halten Sie die rechtlichen Richtlinien und Vorschriften zur Vorbeugung möglicher Unfälle bei der Nutzung ein.

Der Benutzer haftet für alle verursachten Schäden an dritten Personen und deren Eigentum.

VORSICHT! Benutzen Sie das Produkt niemals, wenn sich Personen (insbesondere Kinder) oder Haustiere in der Nähe befinden.

VORSICHT! Lagern Sie diese Anleitung so, dass sie immer in Reichweite ist, wenn Sie weitere Informationen benötigen. Falls Sie einige der Anweisungen nicht verstehen, kontaktieren Sie Ihren Verkäufer. Im Falle, dass Sie das Produkt an eine andere Person weitergeben, ist es notwendig, ihr auch diese Anleitung zu übergeben.

EINSCHULUNG

Alle bedienenden Personen müssen entsprechend geschult in der Nutzung, Bedienung und Einstellung und vor allem vertraut mit verbotenen Tätigkeiten sein.

- Erlauben Sie niemals das Benutzen durch Kinder oder Personen, die nicht mit diesen Anweisungen vertraut sind. Die örtlichen Richtlinien können die Altersgrenze des Benutzers festlegen.
- Das Produkt ist nicht zur Nutzung durch Personen mit verminderter Sinnes- oder Mentalkapazität gedacht. Ebenso wenig dürfen Personen mit unzureichenden Erfahrungen und Kenntnissen das Produkt ohne entsprechende Aufsicht durch Befugte nutzen. Die vorherige Einschulung ist zwingend erforderlich. Das Produkt ist weiter nicht zur Nutzung von Kindern oder Personen bestimmt, welche eine eingeschränkte Beweglichkeit oder unzureichende Körperdispositionen haben. Schwangeren Frauen empfehlen wir dringend, die Nutzung des Produktes mit ihrem Arzt zu konsultieren.
- Halten Sie die nationalen/örtlichen Vorschriften ein, welche die Dauer der Nutzung betreffen (fragen Sie eventuell beim zuständigem Amt an).

SICHERHEITSANWEISUNGEN

- **Machen Sie sich mit dem Gerät vertraut. Lesen Sie diese Betriebsanleitung, Gebrauchshinweise sowie mögliche mit der Benutzung das Produkt verbundene Risiken aufmerksam durch. Machen Sie sich für den Notfall mit der schnellen Abschaltung des Geräts und seiner Bedienelemente vertraut.**
- Seien Sie stets wachsam bei der Arbeit, konzentrieren Sie sich auf die Tätigkeit und nutzen Sie Ihren gesunden Verstand.
- Unachtsamkeit bei der Arbeit kann den Verlust der Kontrolle über die Maschine zur Folge haben.

WARNUNG! Die Nichteinhaltung der nachstehend aufgeführten Warnungen und Anweisungen kann einen elektrischen Schlag, Brand und/oder schwere Verletzungen verursachen.

hecht® made for garden

Der nachfolgend verwendete Begriff „Gerät“ bezieht sich auf netzbetriebene Geräte (mit Netzkabel) und auf akkubetriebene Geräte (ohne Netzkabel).

SICHERHEIT IM ARBEITSBEREICH

- Halten Sie den Arbeitsbereich sauber und sorgen Sie für ausreichende Beleuchtung. Unordnung und schlechte Beleuchtung erhöhen das Unfallrisiko.
- Benutzen Sie diese Maschine nicht in einem potenziell explosiven Umfeld, z. B. in der Nähe von brennbaren Flüssigkeiten, Gas oder Staub. Die Maschine erzeugt Funken, welche Staub oder Dämpfe entzünden können.
- Halten Sie Kinder und andere Personen während der Benutzung des Geräts in einem sicheren Abstand. Ablenkung kann zum Verlust der Kontrolle über die Maschine führen.

ELEKTRISCHE SICHERHEIT

- Der Netzstecker des Geräts muss in die Steckdose passen. Der Stecker darf in keiner Weise verändert werden. Verwenden Sie für schutzgeerdete Geräte keine Adapterstecker. Unveränderte Stecker und passende Steckdosen verringern das Risiko eines elektrischen Schlags.
- Vermeiden Sie Körperkontakt mit geerdeten Oberflächen von Rohren, Heizungen, Herden und Kühlschränken. Wenn Ihr Körper geerdet ist, besteht ein erhöhtes Risiko eines elektrischen Schlags.
- Halten Sie Geräte von Regen und Feuchtigkeit fern. Das Eindringen von Wasser in das Gerät erhöht das Risiko eines elektrischen Schlags.
- Verwenden Sie das Kabel ordnungsgemäß. Verwenden Sie es niemals zum Tragen des Geräts. Versuchen Sie außerdem nicht, den Netzstecker durch Ziehen am Stromkabel aus der Steckdose zu entfernen. Halten Sie das Kabel fern von Hitze, Öl, scharfen Kanten oder sich bewegenden Teilen. Beschädigte oder verwickelte Kabel erhöhen das Risiko eines elektrischen Schlags.
- Verwenden Sie bei Arbeiten im Freien nur für den Außenbereich zugelassene Verlängerungskabel. Die Verwendung eines für den Außenbereich geeigneten Verlängerungskabels verringert das Risiko eines elektrischen Schlags.
- Wenn das Gerät in einer feuchten Umgebung verwendet werden muss, schließen Sie es unbedingt an eine Steckdose mit Fehlerstromschutzschalter (RCD) an. Die Verwendung eines Fehlerstromschutzschalters verringert das Risiko eines elektrischen Schlags.
- Verbinden Sie ein beschädigtes Netzkabel nicht mit einer Stromquelle und fassen Sie ein beschädigtes Netzkabel nicht eher an, als es von der Stromquelle getrennt wurde. Schalten Sie ggf. die Stromversorgung am Sicherungskasten Ihres Hauses aus. Ein beschädigtes Netzkabel kann dazu führen, dass Sie mit lebensgefährlicher Spannung in Berührung kommen. Im Falle einer Beschädigung der Zuleitung darf diese nur von einem qualifizierten Service ausgetauscht werden. Sie beugen so der Entstehung von gefährlichen Situationen vor.
- Benutzen Sie nur Verlängerungskabel mit einem ausreichenden Querschnitt, welche für diesen Zweck genehmigt wurden und entsprechend gekennzeichnet sind.
- Wickeln Sie die Kabeltrommel vor der Nutzung immer komplett ab.

ⓘ **Hinweis: Es ist vorteilhaft, ein Verlängerungskabel in markanter Farbe zu verwenden, damit dieses nicht übersehen, überfahren oder durchschnitten werden kann bzw. man darüber stolpert.**

PERSONENSICHERHEIT

- Seien Sie aufmerksam, achten Sie darauf, was Sie tun, und gehen Sie bei der Nutzung eines Elektrowerkzeugs mit Vernunft an die Arbeit. Benutzen Sie kein Elektrowerkzeug, wenn Sie müde sind oder unter dem Einfluss von Drogen, Alkohol oder Medikamenten stehen. Ein Moment der Unachtsamkeit beim Gebrauch elektrischer Werkzeuge kann zum Kontrollverlust und somit zu ernsthaften Verletzungen führen.
- Tragen Sie persönliche Schutzausrüstung und immer eine Schutzbrille. Das Tragen persönlicher Schutzausrüstung, z. B. Staubmaske, rutschfeste Sicherheitsschuhe, Schutzhelm oder Gehörschutz - je nach Art und Einsatz des Elektrowerkzeuges - verringert das Risiko von Verletzungen.
- Vermeiden Sie eine unbeabsichtigte Inbetriebnahme. Vergewissern Sie sich, dass das Elektrowerkzeug ausgeschaltet ist, bevor Sie es an die Stromversorgung und/oder den Akku anschließen, es aufnehmen oder tragen. Wenn Sie beim Tragen des Elektrowerkzeuges den Finger am Schalter haben oder das Gerät eingeschaltet an die Stromversorgung anschließen, kann dies zu Unfällen führen.
- Entfernen Sie Einstellwerkzeuge oder Schraubenschlüssel, bevor Sie das Elektrowerkzeug einschalten. Ein Werkzeug oder Schlüssel, der sich an einem drehenden Geräteteil befindet, kann zu Verletzungen führen.
- Vermelden Sie eine abnormale Körperhaltung. Sorgen Sie für einen sicheren Stand und halten Sie jederzeit das Gleichgewicht. Dadurch können Sie das Elektrowerkzeug in unerwarteten Situationen besser kontrollieren.
- Tragen Sie geeignete Kleidung, Tragen Sie keine weite Kleidung oder Schmuck. Halten Sie Haare, Kleidung und Handschuhe fern von sich bewegenden Teilen. Lockere Kleidung, Schmuck oder lange Haare können von sich bewegenden Teilen erfasst werden.
- Wenn Staubabsaug- und -auffangeinrichtungen montiert werden können, vergewissern Sie sich, dass diese angeschlossen sind und richtig verwendet werden. Die Verwendung einer Staubabsaugung kann Gefährdungen durch Staub verringern.
- Eine längere Nutzung des Produkts kann zu einer Störung der Durchblutung der Hand durch Vibrationen führen. Diese Anzeichen können durch eine niedrige Umgebungstemperatur und/oder übermäßig festes Greifen des Griffs verstärkt werden. Die Nutzungsdauer können Sie jedoch durch die Verwendung geeigneter Handschuhe oder durch regelmäßige Pausen verlängern. Machen Sie bei der Arbeit regelmäßige Pausen und limitieren Sie die tägliche Dauer der Vibrationseinwirkungen auf Ihren Körper.

⚠ **WARNUNG! Die Maschine erzeugt ein schwaches elektromagnetisches Feld, welches unter Umständen aktive oder passive medizinische Implantate stören kann. Um das Risiko von schweren oder sogar tödlichen Verletzungen zu verringern, empfehlen wir Personen mit medizinischen Implantaten, ihren Arzt vor der Benutzung der Maschine zu kontaktieren.**

SICHERHEIT BEIM GEBRAUCH UND DER PFLEGE

- Überlasten Sie das Gerät nicht und nutzen Sie es nur in dem Leistungsbereich, für den es konzipiert wurde. Verwenden Sie das für Ihre Arbeit passende Gerät. Durch das Arbeiten in dem für das Gerät angegebenen Leistungsbereich erzielen Sie nicht nur optimale Ergebnisse, sondern erhöhen auch die Sicherheit.
- Verwenden Sie das Gerät nicht, wenn der Ein-/Aus-Schalter nicht funktioniert. Ein Gerät, das sich nicht mehr ein- oder ausschalten lässt, ist gefährlich und muss umgehend repariert werden.

hecht® made for garden

- Ziehen Sie den Stecker aus der Steckdose und/oder trennen Sie das Gerät vom Akku, bevor Sie Einstellungen vornehmen, Zubehörteile wechseln oder das Gerät lagern. Diese Vorsichtsmaßnahme verhindert ein unbeabsichtigtes Starten des Geräts.
- Lagern Sie ein nicht verwendetes Gerät immer außerhalb der Reichweite von Kindern und unbefugten Personen. Lassen Sie elektrische Geräte nicht von Personen benutzen, die damit nicht vertraut sind oder diese Anweisungen nicht gelesen haben. Elektrische Geräte sind gefährlich, wenn Sie von unerfahrenen Personen benutzt werden.
- Halten Sie Ihr Gerät in einem sicheren Betriebszustand. Warten und reinigen Sie Ihr Gerät regelmäßig. Überprüfen Sie die Befestigungen aller beweglichen Teile und kontrollieren Sie Ihr Gerät auf Materialbrüche oder sonstige Beschädigungen, welche die Maschine in ihrer Funktion einschränken können. Lassen Sie das Gerät gegebenenfalls vor der nächsten Benutzung von einer qualifizierten Werkstatt reparieren. Viele Unfälle werden durch schlecht gewartete Maschinen verursacht.
- Halten Sie die Schneidwerkzeuge immer scharf und sauber. Sorgfältig gepflegte Schneidwerkzeuge mit scharfen Schneidkanten verklemmen sich seltener und sind leichter zu führen.
- Verwenden Sie Elektrowerkzeuge, Zubehör, Werkzeuge usw. in Übereinstimmung mit diesen Anweisungen und in einer für das jeweilige Elektrowerkzeug vorgesehenen Art und Weise, im Hinblick auf die Arbeitsbedingungen und die durchzuführenden Arbeiten. Die zweckfremde Nutzung des Geräts kann zu gefährlichen Situationen führen.
- Stellen Sie keine Gegenstände auf das Gerät - Dies gilt insbesondere für: brennbare Gegenstände und solche, die Flüssigkeiten enthalten, oder elektrisch leitende Gegenstände.
- Werfen Sie keine Gegenstände in das Gerät, vor allem eine metallischen oder brennbaren Objekte. Verhindern Sie, dass kleine Gegenstände in das Gerät fallen.
- Benutzen Sie bei der Arbeit mit Elektrogeräten niemals rohe Gewalt.

SERVICE

- Lassen Sie Ihr Elektrowerkzeug nur von qualifiziertem Fachpersonal und nur mit Original-Ersatzteilen reparieren. Damit wird sichergestellt, dass die Sicherheit des Elektrowerkzeuges erhalten bleibt.

SICHERHEITSWARNUNGEN FÜR DIE KETTENSÄGE

- Halten Sie alle Körperteile von der Sägekette fern, wenn die Kettensäge betrieben wird. Stellen Sie vor dem Anlassen der Kettensäge sicher, dass die Sägekette nichts berührt. Ein kurze Phase der Unaufmerksamkeit kann dazu führen, dass Ihre Bekleidung oder Ihr Körper von der Sägekette erfasst wird.
- Halten Sie die Kettensäge immer mit der rechten Hand am hinteren Handgriff und mit der linken Hand am vorderen Handgriff. Das Halten der Kettensäge in der umgekehrten Handstellung erhöht das Risiko der Verletzung von Personen und sollte vermieden werden.
- **Nutzen Sie eine Schutzbrille und Gehörschutz. Weitere Schutzausstattung für den Kopf, die Hände, die Beine und die Füße werden empfohlen. Entsprechende Schutzkleidung senkt die Verletzungsgefahr von Personen durch abfliegende Teilchen oder zufälliges Berühren der Sägekette.**
- Arbeiten Sie nicht mit der Kettensäge auf einem Baum. Die Arbeit mit der Kettensäge auf einem Baum kann zur Verletzung von Personen führen.
- Nehmen Sie stets die richtige Stellung ein und arbeiten Sie nur mit der Kettensäge, wenn Sie auf einer festen, sicheren und geraden Oberfläche stehen. Rutschige oder unstabile

Oberflächen, z. B. Leitern, können den Verlust des Gleichgewichtes oder der Kontrolle über die Kettensäge begünstigen.

- Beim Sägen von Ästen, die unter Spannung, seien Sie darauf vorbereitet, wegzuspringen. Wenn die Spannung in den Fasern gelöst wird, kann der gespannte Ast den Nutzer und/ oder die Kettensäge wegschleudern.
- Arbeiten Sie beim Sägen von Büschen und jungen Bäumen mit erhöhter Aufmerksamkeit. Dünnes Material kann die Sägekette erfassen und in Ihre Richtung schleudern oder Sie aus dem Gleichgewicht bringen.
- Tragen Sie die Kettensäge am vorderen Griff mit ausgeschalteter Sägekette und in ausreichendem Abstand zum Körper. Schieben Sie beim Transport und zur Lagerung der Kettensäge immer die Schutzabdeckung auf das Führungsblatt. Durch das richtige Halten der Kettensäge verringern Sie die Wahrscheinlichkeit einer zufälligen Berührung mit der sich bewegenden Sägekette.
- Halten Sie die Anweisungen zum Schmieren, Spannen der Kette und dem Austausch von Zubehör ein. Eine falsch gespannte oder geschmierte Kette kann ein Zerreißen begünstigen oder die Gefahr des Zurückschlagens erhöhen.
- Halten Sie die Handgriffe trocken, sauber und frei von Ölen und Fetten. Fettige, geölte Handgriffe sind rutschig und begünstigen den Kontrollverlust über das Gerät.
- Sägen Sie nur Holz. Nutzen Sie die Kettensäge ausschließlich für die Zwecke, für die sie bestimmt ist. Nutzen Sie die Kettensäge beispielsweise niemals zum Sägen von Kunststoff, Mauerwerk oder anderen als holzigen Baumaterialien. Die Nutzung der Kettensäge für andere als die vorgesehenen Tätigkeiten kann gefährliche Situationen verursachen.
- Halten Sie elektromechanisches Werkzeug nur an den isolierten Handgriffen fest, weil die Sägekette die abgedeckten Leiter oder ihren eigenen Anschluss berühren kann. Die Berührung der Sägekette mit dem Leiter unter Strom kann verursachen, dass leitende, metallische Teile unter Strom stehen. Dies kann zum Unfall und zur Verletzung des Benutzers durch elektrischen Strom führen.

RÜCKSCHLAGEN

- Ein Rückschlagen kann entstehen, wenn die Nase oder Spitze des Führungsblattes einen Gegenstand berührt, oder wenn sich das Holz schließt und die Sägekette im Schnitt einpresst.
- Die Berührung der Spitze kann in einigen Fällen eine plötzliche Rückreaktion verursachen, die das Vorschnellen des Führungsblattes nach oben und dann zurück zum Benutzer verursacht.
- Eine eingepresste Sägekette entlang der Spitze des Führungsblattes kann das Führungsblatt schnell zurück zum Benutzer herausdrücken.
- Jede dieser Reaktionen kann zum Kontrollverlust über die Säge führen, wodurch ernsthafte Verletzungen von Personen verursacht werden können. Verlassen Sie sich nicht ausschließlich auf die Sicherheitsanlage, welche in Ihrer Säge eingebaut ist. Sie müssen als Benutzer der Kettensäge mehrere Schritte durchführen, damit Sie Ihre Schneidarbeiten ohne Unfälle oder Verletzungen betreiben.

Ein Rückschlag ist das Ergebnis einer falschen Nutzung des Werkzeuges und/oder falscher Arbeitsschritte oder Bedingungen. Das Einhalten der unten aufgeführten Vorkehrungen beugt einem Rückschlag vor:

- Halten Sie den Handgriff, wobei der Daumen und die Finger den Handgriff der Kettensäge umschließen, mit beiden Händen fest und platzieren Sie Ihren Körper und die Arme so, dass Sie einem Rückschlag standhalten können. Die Kraft des Rückschlags kann der Benutzer kontrollieren, wenn er die richtigen Sicherheitsvorkehren einhält. Lassen Sie die Kettensäge nicht laufen.

HECHT made for garden

- Greifen und sägen Sie nicht über der Höhe der Schultern. Das hilft, dem zufälligen Berühren der Spitze vorzubeugen und gibt die Möglichkeit einer besseren Kontrolle über die Kettensäge in unerwarteten Fällen.
- Nutzen Sie nur vom Hersteller spezifizierte Ersatzblätter und Ketten. Ungeeignete Ersatzblätter und Ketten können das Zerreißen der Kette und/oder einen Rückschlag verursachen.
- Halten Sie die Vorschriften des Herstellers bzgl. des Schärfens und der Wartung der Sägekette ein. Der Abfall der Höhe der Begrenzungsplatten kann zum erhöhten Rückschlag führen.

PERSONENSCHUTZ UND ERSTE HILFE

- Wenn es möglich ist, arbeiten Sie nur an Orten, wo Sie im Falle von Problemen einen Rettungsdienst anrufen können!

Hinweis: Anmerkung – wir empfehlen, immer zur Disposition zu haben:

- Geeignetes Löschgerät (Schnee-, Pulver-, Halotron-Gerät).
- Einen voll ausgestatteten Verbandskasten, leicht zugänglich für die Begleitung wie auch für den Bediener.
- Mobiltelefon oder ein anderes Gerät für das schnelle Rufen eines Rettungsdiensts.
- **Begleitung mit Grundkenntnissen in erster Hilfe.**

Die Begleitung muss einen Sicherheitsabstand vom Arbeitsplatz einhalten, sie muss Sie aber immer sehen können!

- **Im Falle von Verletzungen immer in Übereinstimmung mit den Grundsätzen der ersten Hilfe vorgehen.**
- Wenn es zu einer **Verletzung** kommt, bedecken Sie die Wunde mit einem sauberen Verband (Stoff) und drücken Sie diesen zum Stoppen der Blutung fest an.
- Wenn es zu **Hautverbrennungen** kommt, stoppen Sie zuerst das Einwirken der Verbrennungsquelle. Verletzte Flächen kleineren Ausmaßes mit Wasser (ideale Temperatur 4-8°C) kühlen. Auf die betroffenen Flächen kein Fett, Creme oder Puder auftragen. Am besten eine feuchte Bedeckung, z. B. ein Taschentuch oder Handtuch, auflegen. Danach eine sterile Abdeckung sicherstellen und bei Bedarf ärztliche Hilfe aufsuchen.
- Wenn Personen mit **Störungen des Blutkreislaufsystems** zu häufig **Vibrationen** ausgesetzt sind, kann es zu Beschädigungen der Blutgefäße oder des Nervensystems kommen. Die Folgen der Vibrationen können sich auf die Finger, die Hand oder die Handgelenke mit folgenden Anzeichen auswirken: Erschlaffen von Teilen des Körpers, Jucken, Schmerz, Stechen, Farbänderung der Haut oder Haut selbst. Suchen Sie einen Arzt auf, wenn Sie diese Anzeichen feststellen.
- Bei Verletzungen durch elektrischen Strom ist es unabdingbar, zunächst einmal die Verletzungsquelle abzuschalten und dadurch weitere Schäden zu vermeiden. Der Betroffene bleibt in der Regel aufgrund des Muskelkrampfes, welcher eben durch diesen elektrischen Strom hervorgerufen wird, in Kontakt mit dem elektrischen Gerät (Verletzungsquelle). Der Verletzungsprozess setzt sich in diesem Fall fort. Es ist daher nötig, **ZUERST** auf jede mögliche Art **DEN STROM AUSZUSCHALTEN**. Danach RUFEN SIE BITTE ZUERST DEN RETTUNGSDIENST und LEISTEN DANACH ERSTE HILFE! Sichern Sie die Durchgängigkeit der Atemwege, kontrollieren Sie die Atmung, kontrollieren Sie den Puls, legen Sie den Betroffenen gerade auf den Rücken, neigen Sie seinen Kopf und schieben Sie seinen

Unterkiefer nach vorne. Wenn nötig beginnen Sie mit der Beatmung von Lunge zu Lunge und mit Herzmassage.

Im Brandfall:

- Zum Löschen des Brandes nur geeignete Löschgeräte (Schnee-, Pulver-, Halotron-Geräte) benutzen.
- NICHT IN PANIK GERATEN. Panik kann noch größere Schäden verursachen.

RESTRISIKEN

- Auch wenn das Gerät gemäß der Anweisung benutzt wird, können nicht alle Risiken, die mit dessen Nutzung in Verbindung stehen, ausgeschlossen werden. Es können folgende Risiken auftreten, die auf die Konstruktion des Geräts zurückzuführen sind:
- Elektrische Gefahr durch die Berührung von unter Spannung stehenden Teilen (direkte Berührung) oder mit Teilen, die durch eine Störung unter Spannung geraten sind (indirekte Berührung).
- Hitzegefahr, welche wiederum die Gefahr von Verbrennungen, Verbrühungen oder anderen Verletzungen mit sich bringt, die durch möglichen Kontakt von Personen mit Gegenständen oder Materialien von hoher Temperatur inkl. Wärmequellen entstehen.
- Gefahr, hervorgerufen durch Kontakt mit schädlichen Flüssigkeiten, Gasen, Nebeln, Rauch und Staub bzw. deren Inhalation.
- Gefahr durch Vernachlässigung ergonomischer Grundsätze bei der Konstruktion des Geräts, wie z. B. Gefahr durch ungesunde Körperhaltung oder übermäßige Überlastung und Unnatürlichkeit bzgl. der Anatomie der menschlichen Hand, hervorgerufen durch die Konstruktion der Haltegriffe und die Ausgewogenheit des Geräts.
- Gefahr durch unerwartetes Einschalten, unerwartete Überschreitung der Motorumdrehungen unter dem Einfluss von Störungen/Versagen des Steuerungssystems, hervorgerufen durch Störungen am Haltegriff und die Platzierung des Reglers.
- Gefahr durch die Unmöglichkeit des Abstellens des Geräts unter bestmöglichen Bedingungen, verursacht durch die Festigkeit des Handgriffs und die Platzierung der Ausschaltvorrichtung des Motors.
- Gefahr durch eine Störung des Reglersystems des Geräts, verursacht durch die Festigkeit der Handgriffe und die Platzierung des Reglers und die Kennzeichnung.
- Gefahr verursacht durch das Herausschleudern von Gegenständen oder Herausspritzen von Flüssigkeiten.
- Mechanische Gefahr durch Schneiden und Herausschleudern.
- Lärmgefahr mit der Folge des Verlusts des Gehörs (Taubheit) und anderer physiologischer Störungen (z. B. Verlust des Gleichgewichts, Verlust des Bewusstseins).
- Gefahr von Vibrationen (haben eine vaskuläre und neurologische Beschädigung der Hand zur Folge, wie z. B. Weißfingerkrankheit).

⚠ **WARNUNG! Das Produkt bildet ein elektromagnetisches Feld von sehr schwacher Intensität. Dieses Feld kann manche Kardiostimulatoren stören. Zur Senkung der Gefahr von ernsten und tödlichen Verletzungen sollten Personen mit Kardiostimulatoren die Nutzung mit ihrem Arzt und dem Hersteller konsultieren.**

ANFORDERUNGEN AN DEN ELEKTROANSCHLUSS

- Nutzen Sie das Gerät niemals bei einer anderen benannten Spannung als 230V/50Hz. Der Stromkreis muss ordnungsgemäß gesichert sein.

hecht® made for garden

- Schließen Sie es nur an einen elektrischen Stromkreis an, der mit Sicherungen mit Rücklaufstrom bis max. 30 mA geschützt ist.

ⓘ **Hinweis: Im Falle von Zweifel empfehlen wir Ihnen, mit Ihrem Stromlieferanten oder Ihrem Elektriker zu überprüfen, ob Ihr Haushaltsanschluss die erforderlichen Anforderungen erfüllt.**

AUSPACKEN

- Kontrollieren Sie nach dem Auspacken des Produktes aus der Verpackung sorgfältig alle Teile.
- Entsorgen Sie die Verpackung nicht eher, als Sie sorgfältig überprüft haben, ob alle Teile vorhanden sind und sich nichts mehr in der Verpackung befindet.
- Halten Sie das Verpackungsmaterial (Kunststofftüten, Klammern usw.) fern vor Kindern. Sie stellen eine mögliche Gefahrenquelle dar. Es besteht Verschluckungs- und Erstickungsgefahr!
- Wenn Sie während des Transports oder beim Auspacken eine Beschädigung feststellen oder die Lieferung unvollständig ist, machen Sie sofort Ihren Lieferanten darauf aufmerksam. Nehmen Sie das Produkt in diesem Fall nicht in Betrieb.
- Wir empfehlen, die Verpackung zur weiteren Nutzung aufzubewahren. Achten Sie bei der Entsorgung auf die Vorschriften zum Umweltschutz, trennen Sie die einzelnen Verpackungsteile nach Material und geben Sie diese an den betreffenden Sammelstellen ab. Weitere Informationen erhalten von den örtlichen Ämtern.

VERPACKUNGSINHALT
1x Maschinenkörper, 1x Schutzabdeckung für das Führungsblatt, 1x Führungsblatt, 1x Kette, 1x Bedienungsanleitung

- **Standardzubehör kann sich ohne vorhergehende Information ändern.**
- Dieses Produkt muss vor Gebrauch ordnungsgemäß zusammengebaut werden.

MACHEN SIE SICH MIT DER SÄGE VERTRAUT

Die Kette
besteht aus Verbindungs-, Führungs-, Schneidgliedern.

Für Sie als Benutzer ist es wichtig, die Breite der Führungsglieder (wird meistens in Millimetern angegeben), die Anzahl der Glieder, deren Abstand und den Schleifwinkel des Schneidgliedes zu kennen. Die Schneidglieder sind immer abwechselnd links und rechts hintereinander an der Kette platziert.

Kettenparameter
(BEISPIEL! – DIE RICHTIGEN PARAMETER ZU IHRER SÄGE FINDEN SIE IN DER SPEZIFIKATIONSTABELLE!)
25Q66E – Originalkette HECHT
0,325 / 1,5 mm. 66 Glieder.

- 0,325 - der Gliederabstand (wird in Zoll oder als Bruch, z. B. 3/8, angegeben) entspricht dem Abstand von drei hintereinander laufenden Nieten durch zwei (weil die Nieten nicht identisch auf der Kette platziert sind)
- 1,5 mm – die Breite des Führungsgliedes (wird meistens in Millimetern angegeben) – muss gleich mit der Breite der Führungsnut des Blattes sein
- 66 – die Anzahl der Glieder ist die Anzahl der Schneidglieder der Kette und gibt die Kettenlänge an.
- Schleifwinkel – siehe Absatz SCHLEIFEN DER KETTE

Blatt und Kettenrad

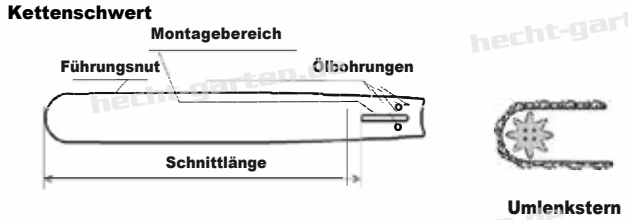

Parameter des Blattes
(BEISPIEL! – DIE RICHTIGEN PARAMETER ZU IHRER SÄGE FINDEN SIE IN DER SPEZIFIKATIONSTABELLE!)

- Die Länge des Sägeblattes 14"/355 mm (wird meistens in Zoll angegeben) ist die Länge des aktiven Teils des Blattes
- Breite der Führungsnut 0,058´/1,5 mm (wird meistens in Millimetern angegeben) ist das Abmaß der Führungsnut im Blatt.
- Abstand/Teilung der Kette 0,325´ (wird in Zoll oder als Bruch, z. B. 3/8, angegeben) ist der Abstand der Zähne an den Kettenrädchen im Blatt und muss mit dem Abstand der Kette übereinstimmen.

GRUNDSCHUTZELEMENTE

BREMSE

Die Bremse dient zum sofortigen Anhalten der Kette im Falle eines Rückschlags/Ausschlagens der Säge (beschrieben im Kapitel RÜCKSCHLAG). Es handelt sich um ein wichtiges Sicherheitselement an der Säge. Die Bremse schaltet sich an/blockiert, wenn es beim Rückschlag unter Einfluss von Trägheit dazu kommt, dass die vordere Abdeckung durch das Abstützen Ihrer linken Hand beim Halten der Säge nach vorne gedrückt wird. Beim gezielten Blockieren der Bremse (z. B. beim Transport oder Starten) drücken Sie die vordere Schutzabdeckung nach vorne ***(Abb. 3)*** (b). Das Entblocken/Ausschalten der Bremse führen Sie durch das Ziehen der vorderen Schutzabdeckung in Richtung zum vorderen Handgriff durch ***(Abb. 3)*** (a).

ⓘ **Hinweis: Probieren Sie vor der ersten Benutzung einige Male das Blockieren und Entblocken der Bremse ohne laufenden Motor aus.**

HECHT made for garden

KETTENFÄNGER

Der Kettenfänger ist ein Sicherheitselement, dessen Funktion die Prävention von Schäden ist, die durch das Reißen der Kette entstehen, während diese in Bewegung ist.

ZAHNSTÜTZE

Ein weiteres Sicherheitselement ist die feste Zahnstütze, welche im vorderen Teil der Säge neben dem Blatt platziert ist. Sie dient zum festen Abstützen der Säge beim Sägen, damit die Säge im Falle des Verhakens der Kette in zähem Material nicht aus dem Schnitt springen kann.

SCHUTZ GEGEN ZUFÄLLIGES ANLASSEN

Zur Betätigung der Kette ist beim Anlassen des Motors das Drücken von zwei Bedienelementen auf einmal notwendig. Zuerst betätigen Sie die Sicherung des Gashebels und erst dann den Gashebel.

HALTEN DER SÄGE

Das korrekte Halten der Säge bei der Arbeit ist die mit Abstand wichtigste Sicherheitsvorkehrung. **HALTEN SIE DIE SÄGE IMMER MIT BEIDEN HÄNDEN**, sodass die linke Hand den vorderen Handgriff und die rechte Hand den hinteren Handgriff hält. Halten Sie die Säge niemals andersherum! Sägen für Linkshänder werden nicht hergestellt!
Bemühen Sie sich, die Säge bei der Arbeit immer in einer Weise zu halten, dass Ihre linke Hand durch die vordere Abdeckung geschützt wird. Diese hat nicht nur die Funktion der Bremse, sondern verhindert auch den Kontakt mit der Kette beim Abrutschen. Im Falle des „seitlichen" Haltens der Säge ist nicht nur Ihre linke Hand ungeschützt - auch wird die Bremse beim Abrutschen nicht ausgelöst. Im Falle des Rückschlages ist also kein Sicherheitselement vorhanden, welches Sie vor dem Kontakt mit der rotierenden Kette schützen kann.

⚠ **WARNUNG! HALTEN SIE DIE KETTENSÄGE BEI DER ARBEIT NIEMALS MIT NUR EINER HAND!**

MONTAGE UND INBETRIEBNAHME

⚠ **WARNUNG! Schalten Sie die Maschine vor jeglicher Arbeit am Gerät ab und ziehen Sie das Anschlusskabel ab. Warten Sie ab, bis alle beweglichen Teile zum Stehen gekommen sind. Die Nichteinhaltung dieser Vorschriften kann zum ungewollten Anlassen des Werkzeuges führen und ernsthafte Verletzungen verursachen.**

INSTALLATION DES FÜHRUNGSBLATTES UND DER KETTE

ⓘ **Hinweis: Der vordere Schutz (Kettenbremse) muss bei der Montage des Führungsblattes und der Kette deaktiviert sein *(Abb. 2)*.**

1. Legen Sie die Säge auf eine ebene Oberfläche.
2. Deaktivieren Sie den Bremshebel durch festes Ziehen der Schutzabdeckung nach hinten, bis Sie ein deutliches Klicken hören ***(Abb. 2)***.
3. Lösen Sie die Spannung der Kette mit Hilfe der Spannschraube ***(Abb. 5A)***.
4. Demontieren Sie die Mutter ***(Abb. 6A)*** an der Abdeckung des Kettenrades.

5. Nehmen Sie die Abdeckung des Kettenrades ab ***(Abb. 7)***.
6. Setzen Sie die Kette auf das Führungsblatt und stellen Sie sicher, dass die Kettenzähne am oberen Teil des Führungsblattes nach vorne zeigen – siehe Kennzeichnung auf dem Blatt ***(Abb. 8A)***. Bei falscher Montage der Kette wird die Säge nicht sägen.
7. Richten Sie das Blatt und die Kette zur Montage mithilfe der Kette und dem Stift aus. Setzen Sie die Kette um das Kettenrad ***(Abb. 7A)*** und schieben Sie dann das Blatt auf den Stift.
8. Kontrollieren Sie, ob alle Glieder der Kette genau in der Nut des Blattes sitzen und ob die Sägekette genau um das Antriebsrad der Kette geführt wird ***(Abb. 7)***. Es ist normal, wenn die Sägekette durchhängt.
9. Setzen Sie die Abdeckung des Kettenrades auf. Dabei ist es notwendig, zuerst die Vorsprünge auf der Abdeckung auf die zugehörigen Nuten am Gerät aufzusetzen ***(Abb. 9A)***.
10. Ziehen Sie die Feststellmuttern nur leicht an, da die Kette noch gespannt werden muss.
11. Gehen Sie weiter wie im Kapitel „Spannen der Kette“ beschrieben vor.

Bevor Sie die Kettensäge in Betrieb nehmen, ist es notwendig, die Kette genau einzustellen, Öl für die Kette aufzufüllen und das automatische Schmieren sowie die Funktion der Kettenbremse zu kontrollieren.

SPANNEN DER KETTE

Mit dem richtigen Spannen der Kette erzielen Sie eine sehr gute Schneidleistung und eine längere Lebensdauer.

⚠ **VORSICHT! Eine falsch gespannte Kette kann reißen oder vom Blatt fallen und so zu Verletzungen führen. Kontrollieren Sie vor jedem Anlassen der Kettensäge und nach einer Stunde Arbeit die Spannung der Kette.**

ⓘ **Hinweis: Durch das Nutzen der Schneidglieder kommt es zwangsläufig zum Ausbreiten der Kette. Dieser Prozess ist das Ergebnis der auf die Kettenglieder ausgeübten Belastung und der damit verbundenen Abnutzung. Diese Erscheinung tritt also während der gesamten Lebensdauer der Kette auf.**

Die Kette ist richtig gespannt, wenn sie an der unteren Seite nicht durchhängt und mit einem Zug mit der Hand frei bewegbar ist. Bei einer Belastung auf die Kette mit einer Kraft von 9 N (ca. 1 kg) darf sich die Kette nicht mehr als 3 mm vom Blatt entfernen ***(Abb. 10)***.

1. Vergewissern Sie sich, dass die Bremse der Kette gelöst ist, d. h. dass der Bremshebel an den vorderen Halter gedrückt ist.
2. Lösen Sie die Befestigungsmutter der Abdeckung des Kettenrades ***(Abb. 11A)*** gegen den Uhrzeigersinn um 1-2 Umdrehungen. Achtung: Das Drehen mit der Spannschraube der Kette bei voll angezogener Mutter auf der Abdeckung des Ketterades löst die Kette nicht. Stattdessen kann die Spannschraube der Kette und/oder das Spannen der Kette beschädigt werden.
3. Drehen Sie zum Spannen der Kette die Spannschraube ***(Abb. 12A)*** im Uhrzeigersinn. Zum Lösen der Spannung drehen Sie die Spannschraube gegen den Uhrzeigersinn.
4. Ziehen Sie gleichzeitig die Befestigungsmutter der Abdeckung des Kettenrades fest.
5. Bei neuen Kettensägen müssen Sie die Spannung der Kette nach spätestens 5 Schnitten nachjustieren.
6. Beim Transport oder der Einlagerung der Kettensäge schieben Sie bitte immer die Schutzabdeckung auf das Führungsblatt ***(Abb. 13)***.

HECHT made for garden

SCHMIEREN DER KETTE

ⓘ **Hinweis: Das Führungsblatt und die Kette dürfen niemals ohne Öl sein. Wenn Sie eine Kettensäge mit unzureichend Öl betreiben, sinken Schneidleistung und Lebensdauer der Kettensäge rapide, weil die Kette schneller stumpf wird.**

KETTENÖL

Wir empfehlen, das Öl HECHT CHAINOIL oder ein biologisch abbaubares Öl anderer Hersteller zu benutzen.

ⓘ **Hinweis: Die Nutzung von falschem Öl kann die Beschädigung der Ölpumpe, des Blattes und der Kette zur Folge haben.**

- Schrauben Sie den Verschluss der Öffnung des Ölbehälters ab. ***(Abb. 6)*** (9)
- Füllen Sie bis maximal 5 mm unter der unteren Kante der Öffnung auf.
- Überfüllen Sie das Gerät nicht! Wischen Sie vor dem Starten ausgegossenes Öl ab.
- Montieren Sie alle Verschlüsse des Behälters und der Transportbox zurück und ziehen Sie sie an.

⚠ **VORSICHT! Beim langzeitigem Einlagern einer mit Bio-Kettenöl gefüllten Säge (mehr als 7 Tage), ist es notwendig, zuerst das nicht verbrauchte Öl aus dem Behälter zu entfernen, es durch Mineralöl zu ersetzen und die Säge eine Weile laufen zu lassen, bis alles Bio-Öl auf das Blatt verspritzt ist. Bio-Öl degradiert schnell und kann bei langzeitigem Einlagern im Behälter die Schmierpumpe beschädigen!**

KONTROLLE DER AUTOMATISCHEN SCHMIERUNG DER KETTE

Kontrollieren Sie vor Beginn der Arbeit den Ölstand und die automatische Schmierung der Kette: Schalten Sie dazu die Säge an und halten Sie die Spitze des Blattes über einen hellen Untergrund. Die Kette darf nichts berühren. Wenn sich eine Ölspur zeigt, arbeitet die Schmierung der Kette richtig ***(Abb. 16A)***.

ⓘ **Hinweis: Bei kälterem Wetter kann das Öl verdicken. Wenn sich keine Ölspur zeigt, reinigen Sie den Ölkanal oder lassen Sie die Säge von einem autorisierten Service reparieren.**

BETRIEB

EINSCHALTEN / AUSSCHALTEN

Damit Sie sicher arbeiten können, kontrollieren Sie vor jeder Nutzung nachfolgende Punkte:

1. Zustand der Kettensäge

Kontrollieren Sie vor Beginn der Arbeit, ob die Abdeckungen, die Sägekette und das Blatt beschädigt sind. Nehmen Sie eine offensichtlich beschädigte Maschine niemals in Betrieb.

2. Ölbehälter

Ölstand im Behälter. Kontrollieren sie auch während der Arbeit, ob im Behälter genug Öl ist. Um die Beschädigung der Kettensäge zu verhindern, arbeiten Sie niemals mit ihr, wenn im Behälter kein Öl ist oder sich der Ölstand unter dem markierten Minimum befindet.

3. Sägekette

Spannung der Sägekette, Zustand der Schärfe. Je schärfer die Sägekette ist, umso einfacher und sicherer kann die Kettensäge bedient werden. Das Gleiche gilt für die Spannung der Kette. Kontrollieren Sie zur Erhöhung Ihrer Sicherheit die Spannung der Kette auch während der Arbeit, (mindestens alle 10 Minuten)! Besonders neue Sägeketten neigen zu erhöhtem Dehnen.

4. Schutzbekleidung

Tragen Sie unbedingt der Arbeit entsprechende, fest anliegende Schutzbekleidung: schneidsichere Kleidung zur Arbeit mit der Kettensäge, Handschuhe und Sicherheitsschuhe.

5. Gehörschutz und Schutzbrille

Nutzen Sie einen Schutzhelm mit integriertem Schutz für Gehör und Gesicht. Sie bieten Schutz vor fallenden Ästen und ausschlagenden Ästchen.

⚠ **VORSICHT! Schalten Sie die Kettensäge erst an, wenn das Führungsblatt, die Kette und die Kettenabdeckung richtig montiert sind. Stellen Sie vor dem Anlassen sicher, dass die Säge keine Gegenstände berührt.**

6. Entfernen Sie die Schutzabdeckung des Führungsblattes.
7. Lösen Sie die Kettenbremse, indem Sie den Bremshebel gegen den vorderen Halter drücken.
8. Bilden Sie aus dem Ende des Verlängerungskabels eine Schlaufe und hängen Sie diese in die Spannungsentlastung ***(Abb. 17)*** am hinteren Handgriff.
9. Schließen Sie das Werkzeug an die elektrische Energiequelle an.
10. Halten Sie die Kettensäge fest mit beiden Händen - eine Hand am hinteren und die zweite Hand am vorderen Halter. Daumen und Finger müssen den Halter fest umschließen.
11. Drücken Sie vor dem Anschalten mit dem Daumen die Schaltersicherung ***(Abb. 18A)*** und drücken Sie dann den Schalter ***(Abb. 18B)***: die Säge läuft in der höchsten Geschwindigkeit an. Jetzt können Sie die Sicherung lösen.
12. Die Säge schaltet sich aus, wenn Sie den Schalter lösen. Ein dauerhaftes Schalten ist nicht möglich.

SÄGEN

Für das Sägen gelten einfache Vorschriften.

BENUTZEN SIE IMMER DEN GESUNDEN VERSTAND UND BEGEBEN SIE SICH NICHT UNNÖTIG IN GEFAHR.

Die Säge ist ein guter Diener, aber ein böser Herr.

1. **Halten Sie die Säge immer mit beiden Händen fest.**
2. **Halten Sie eine feste Stellung. Sägen Sie nicht auf einer Leiter. Sägen Sie niemals über Schulterhöhe.**
3. **Stehen Sie nie so, dass im Falle des Abrutschens der Säge, des Reißens der Kette, des Schleuderns von Materials usw. die Kette oder das geschnittene Holz Sie oder jemanden in der Umgebung ergreifen kann.**
4. **Rechnen Sie mit Federn. Sägen Sie so, dass es nicht zum Einspannen (Einklemmen) der Kette kommt.**
5. **Rechnen Sie mit der Gravitation. Stehen Sie immer so, dass Äste oder Stämme Sie nach dem Absägen nicht erfassen können.**
6. **Überschätzen Sie nicht Ihre Fähigkeiten und Kräfte (z. B. müssen Sie beim Sägen mit der oberen Seite die Säge auch in Problemfällen halten können).**

HECHT® made for garden
hecht-garten.de

7. **Widmen Sie sich ausschließlich der Arbeit und bewahren Sie die Übersicht über das Geschehen um Sie herum. Räumen Sie regelmäßig das geschnittene Material unter Ihren Füssen auf.**
8. **Vergessen Sie nicht, dass das Blatt meistens länger ist als das zu schneidende Holz und auch Stellen erreicht, die Sie evtl. nicht sehen (anderes Material, Zäune, die Erde usw.)**
9. **Benutzen Sie Schutzhilfsmittel.**
10. **Arbeiten Sie niemals unter Einfluss von Alkohol oder Rauschmitteln.**

SÄGETECHNIK

Jegliche Sägetechnik beruht auf einem einfachen Prinzip.

- Das zu schneidende Material und die Säge dürfen nicht den Bediener oder andere anwesende Personen gefährden.
- Die Kette darf sich niemals im Schnitt einspannen (einklemmen).
- Geschnittenes Material darf nicht unkontrolliert brechen.

Daraus ergibt sich folgende Handhabung.

- Machen Sie sich ausführlich mit den Bedienelementen der Säge und mit ihren Reaktionen vertraut.
- Versuchen Sie probeweise ein paar Schnitte.
- Für die Beherrschung der Grundfunktionen sind ein gesunder Verstand und die korrekten Schlussfolgerungen Voraussetzung.
- Sägen Sie mit der Säge nur Holz.
- Vermeiden Sie in jedem Fall den Kontakt der Kette mit der Erde oder Hindernissen.
- Führen Sie jeden Schnitt leicht durch und drücken Sie niemals auf die Säge. Durch das Sägen mit dem richtigen Blattteil und dem richtigen Druck verringern Sie die Gefahr des Rückschlagens der Säge.

⚠ **WARNUNG! Sägen Sie niemals mit der oberen Seite der Spitze der Säge. Es droht die Gefahr eines Rückschlages in Ihre Richtung.** ***(Abb. 27)***

- Stehen Sie niemals über der Säge. Im Falle eines Rückschlages oder des Zerreißens der Kette kann es zum Kontakt der Kette mit Ihrem Körper kommen.
- Stehen Sie immer fest mit beiden Beinen auf der Erde und räumen Sie regelmäßig das gesägte Material auf. Halten Sie die Säge fest in beiden Händen.
- Sägen Sie nicht so, dass Sie sich vorbeugen müssen. Sägen Sie niemals auf einer Leiter oder über Schulterhöhe.
- Beim Sägen von Rundmaterial ist es notwendig, dieses gegen Rollen zu sichern.
- Bemühen Sie sich nicht, stärkeres Material oder Stämme in einem Schnitt zu sägen.
- Machen Sie sich immer vor dem Schnitt bewusst, auf welcher Seite die Spannung ist und sägen Sie zuerst in ein Drittel der Seite der Spannung des Materials (z. B. die untere Seite eines frei hängenden Astes, die obere Seite von beidseitig angelehnten Stämmen usw.) Sägen Sie die andere Seite erst nach dem Ansägen der gespannten Seite. Damit verringern Sie die Gefahr des Einklemmens des Blattes und der Kette. ***(Abb. 25)*** und ***(Abb. 26)***
- Seien Sie sich bewusst, wohin das abgesägte Material nach dem Sägen fallen wird, oder wohin es weggeschleudert werden kann.
- Geben Sie auf zurückfedernde Äste acht!

EN

FÄLLEN VON BÄUMEN

⚠ **WARNUNG! Das Fällen von Bäumen fällt nicht unter die Arbeiten, die von einem Laien durchgeführt werden sollten. Vertrauen Sie diese Arbeit im Zweifelsfall einem Fachmann an.**

DE

WARTUNG UND EINLAGERUNG

⚠ **VORSICHT! Um einen einwandfreien Betrieb des Geräts zu gewährleisten, ist es zwingend erforderlich, dass die Maschine einmal in der Saison durch Fachpersonal kontrolliert und eine jährliche Wartung im Fachservice durchgeführt wird.**

CS

Eine ordnungsgemäß durchgeführte Wartung ist entscheidend für den sicheren, ökonomischen und problemlosen Betrieb der Maschine.
Die Nichteinhaltung der Vorschriften im Hinblick auf die Wartung und Sicherheitsvorkehrungen kann zu ernsthaften Verletzungen oder sogar zum Tod führen. Halten Sie immer die in dieser Anleitung beschriebenen Sicherheitsvorkehrungen, Kontrollen und Wartungsschritte ein.

SK

⚠ **WARNUNG! Vor jeder Tätigkeit mit bzw. Arbeit an der Maschine (Wartung, Kontrolle, Austausch von Zubehör, Service) oder vor dem Einlagern, SCHALTEN SIE BITTE IMMER DEN MOTOR AB. Warten Sie, bis alle beweglichen Teile zum Stillstand gekommen sind und lassen Sie die Maschine abkühlen. Sichern Sie den Motor vor einem eventuellen Anlaufen ab (schließen Sie die Zündkerze ab/schließen Sie die elektrische Einheit vom Netz ab). Wenn die Maschine mit einem Anlassschlüssel ausgestattet ist, ziehen Sie ihn ab.**

PL

IM FOLGENDEN WIRD DIESE WARNUNG NICHT IN DEN EINZELNEN PUNKTEN WIEDERHOLT!

HU

- Achten Sie darauf, dass alle Schrauben und Muttern fest angezogen sind und stellen Sie sicher, dass sich das Gerät in einem guten Arbeitszustand befindet.
- Halten Sie das Gerät in einem guten Zustand. Sind die Sicherheits- und Hinweisaufkleber nicht mehr einwandfrei lesbar, so ersetzen Sie diese.
- Vergewissern Sie sich stets, dass die Lüftungsschlitze sauber und nicht zugesetzt sind.
- Tauschen Sie aus Sicherheitsgründen abgenutzte oder beschädigte Teile gegen neue Teile aus. Benutzen Sie nur originale Ersatzteile und Zubehör. Andere Ersatzteile können unvorsehbare Schäden verursachen.
- Reparaturen und Wartungen, welche anspruchsvoller sind oder Spezialwerkzeug erfordern, vertrauen Sie bitte Ihrem autorisierten Servicecentrum an.

SCHÄRFEN DER KETTE

Die Kette wird durch die Abnutzung und den falschen Umgang stumpf (z. B. durch Sägen in die Erde, Ergreifen von Steinen usw.)
Eine richtig geschärfte Kette erleichtert Ihnen die Arbeit und erhöht Ihre Sicherheit. Dass die Kette geschliffen werden muss, erkennen Sie anhand der Größe der Späne und daran, dass das Sägen länger dauert, die Schnittlinie nicht mehr gerade ist oder wenn mit dem bloßen Auge beschädigte Schneiden zu sehen sind.

HECHT® made for garden

Man kann die Kette auf zwei Arten schleifen: mit einer Feile oder einer Schleifmaschine. Es gilt allgemein, dass das Schleifen mit einer Schleifmaschine nach einem Kontakt mit anderen Materialien als Holz und bei größerer Stumpfheit notwendig wird. Mit der Feile schleifen wir je nach Bedarf und besonders in den Pausen während der Arbeit.

Es ist besser, die Säge regelmäßig mit der Feile zu schleifen und die Schärfe so zu erhalten, als sie nach längerer Benutzung mit der Schleifmaschine zu schleifen. Beim regelmäßigen Schleifen mit der Feile bleiben die Sägezahne besser erhalten und die Lebensdauer der Kette wird erhöht. Das Schleifen mit der Feile sollte in einem bis drei Zügen nach dem Verbrauch einer Tankfüllung durchgeführt werden. Zum richtigen Schleifen der Kette ist es notwendig, zu verstehen, wie und womit sie sägt und zudem mindestens zwei Schleifwinkel zu kennen. Ein häufiger Fehler beim Schleifen der Kette besteht darin, dass neben dem Schnittteil in auch andere Teile mit geschliffen werden. Schauen Sie sich zum Verständnis den Schneidzahn im Detail an.

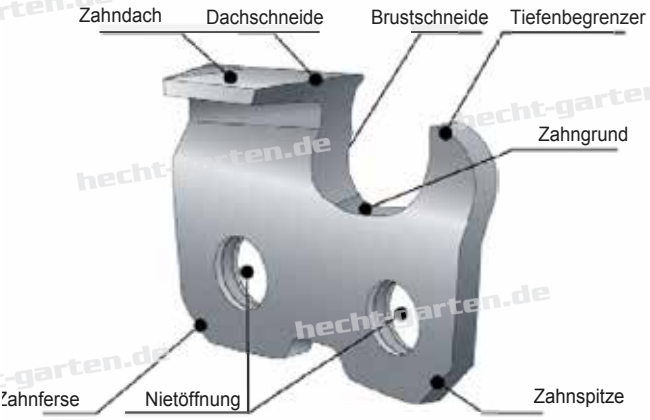

Wie aus dem Entwurf hervorgeht, ist die Schneide der höchste Ort am Zahn, und darum ist es notwendig, vorrangig diese zu schleifen, und nicht nur die Seiten des Zahnes.
Das Schleifen wird mit einer Rundfeile des Durchmessers, der vom Hersteller der Kette vorgegeben ist, durchgeführt. Neben der Wahl des richtigen Durchmessers der Feile ist es für das ordnungsgemäße Schleifen der Kette notwendig, den Schärfwinkel und den horizontalen Winkel zu kennen. Der Schneidwinkel wird durch de Durchmesser der Feile gegeben.

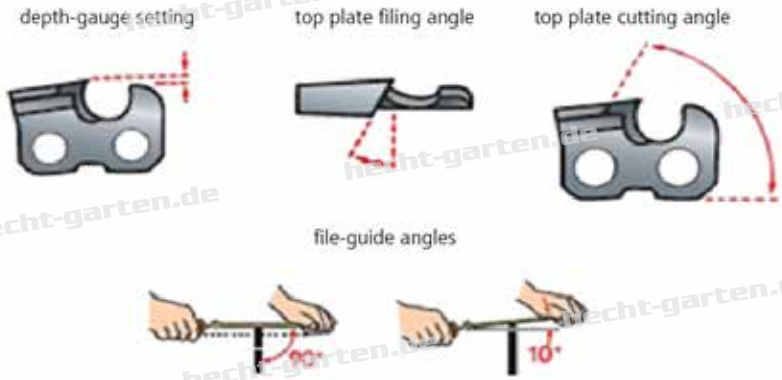

Sie finden den richtigen Schleifwinkel in der Spezifikationstabelle.

Die Kette kann aufgesetzt auf dem Blatt geschliffen werden. Zunächst ist es jedoch notwendig, die Spannung der Kette zu bearbeiten und jegliche Sicherheitsvorkehrungen einzuhalten. Besonders vorteilhaft ist das Sichern des Motors vor einem zufälligen Anlassen, zum Beispiel durch das Abklemmen der Kabel der Zündkerze. ***(Abb. 15)***

- Kennzeichnen Sie (z. B. mit einem Filzstift, Kreide) den ersten geschliffenen Zahn.
- Schieben Sie die Feile so in den Zahn, dass ca. 20% ihres Querschnittes über der Schneidkante ist.
- Schleifen Sie immer durch einen Zug nach außen.
- Die Feile muss in einer Achse den Schärfwinkel und in der zweiten den horizontalen Winkel (gibt der Hersteller der Kette an) zur Kette bilden.
- Schleifen Sie zuerst die gesamte erste Zahnseite und dann die Zweite.
- Schleifen Sie die Zähne auf die gleiche Länge.

Hinweis: Wir empfehlen, zum Schärfen eine Führung und eine Lehre zu benutzen.

SENKEN DER BEGRENZUNGSPLATTEN

Wird, je nach Bedarf, immer nach der Kontrolle durchgeführt. Gewöhnlich nach dem Schärfen der Kette.
Die Begrenzungsplatte begrenzt, wie aus dem Namen hervorgeht, die im Material versenkten Schneidglieder. Durch das allmähliche Senken der Schneiden kann es also passieren, dass die Platte höher ist als das Schneidglied und damit würde die Kette aufhören, zu sägen, oder sie würde schlecht sägen. Darum ist es notwendig, die Platten gleichzeitig mit dem Senken der Schneidglieder zu senken.
Die Begrenzungsplatte wird bei einer Standardkette unter dem rechten Winkel mit einer Flachfeile geschliffen ***(Abb. 16)***. Die Senkung wird nach den vom Hersteller der Kette aufgeführten Angaben durchgeführt. Bearbeiten Sie nach dem Senken der Zähne die Einlaufkante durch Abrunden des Begrenzungszahnes so, dass er der Ursprungsform ähnelt.

Hinweis: Schützen Sie beim Senken der Begrenzungsplatten die geschliffenen Schneiden durch eine Lehre.

hecht-garten.de

PFLEGE DES BLATTES

Das Blatt nutzt sich, genau wie die Kette, durch die Nutzung ab. Für die richtige Funktionsfähigkeit und eine lange Lebensdauer des Blattes ist das richtige Schmieren und das richtige Aufziehen der Kette wichtig. Kontrollieren Sie, ob sich das Kettenrad frei dreht und stellen Sie sicher, dass die Schmiernut und die Schmieröffnung nicht verstopft sind. Reinigen Sie sie im Falle der Verunreinigung. Während des Schnittes entstehen auf dem Blatt Absprünge, welche von Zeit zu Zeit mit einer Flachfeile entfernt werden müssen.

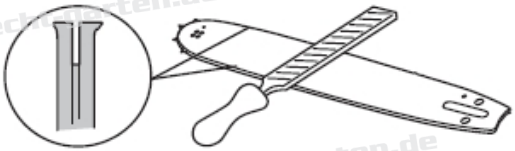

Drehen Sie das Blatt nach jeder Demontage um (die Aufschrift auf dem Blatt ist nur aus Reklamegründen und bestimmt nicht die Seite des Aufsetzens des Blattes). Schmieren Sie nach dem Umdrehen das Kettenrad im Blatt durch die Schmieröffnung in der Spitze. ***(Abb. 17)*** (18)

Hinweis: Übermäßig abgenutzte Blätter an der unteren Seite, im Bereich hinter dem Kettenrad, ist ein Zeichen für einen zu lockeren Sitz der Kette.

AUSSORTIERTE BLÄTTER UND KETTEN

Es ist notwendig, die Kette auszusortieren, wenn ihre Zähne abgeschliffen sind und deren Länge weniger als 4 mm beträgt.
Das Blatt wird gewöhnlich mit jeder zweiten Kette aussortiert.

ANTRIEBSKETTENRAD

Ein beschädigtes Kettenrad kann die vorzeitige Abnutzung oder die Zerstörung der Kette verursachen.
Sobald sich das Kettenrad um 0,5 mm oder mehr abnutzt, tauschen Sie es aus ***(Abb. 28)***.
Kontrollieren Sie bei der Installation einer neuen Kette das Kettenrad. Tauschen Sie es aus, wenn es abgenutzt ist.

REINIGUNG

VORSICHT! Setzen Sie die Maschine nicht dem Kontakt mit Wasser aus und bespritzen Sie sie nicht.

Benutzen Sie zum Reinigen keine aggressiven Reinigungsmittel oder Verdünner.

1. Reinigen Sie die Maschine so früh wie möglich nach jeder Nutzung.
2. Vermeiden Sie die Verunreinigung der Handgriffe mit Öl oder Fett. Reinigen Sie gegebenfalls die Handgriffe mit einem feuchten, in Seifenlauge gewaschenen Lappen. Benutzen Sie zum Reinigen niemals aggressive Reinigungsmittel oder Verdünner. Diese können irreparable Schäden an der Maschine verursachen. Kunststoffteile können von Chemikalien befallen werden.
3. Wischen Sie die Maschine leicht mit einem feuchten Lappen oder Pinsel ab.
4. Reinigen Sie die Abdeckung der Maschine, besonders die Lüftungsöffnungen.

LAGERUNG

- Lagern Sie die Maschinen außerhalb der Reichweite von Kindern.
- Schalten Sie den Motor vor dem Einlagern aus und schließen Sie das Anschlusskabel ab.
- Lassen Sie die Maschine vor dem Einlagern immer abkühlen.
- Lagern Sie das Gerät nicht über eine längere Zeit im direkten Sonnenlicht.
- Tauschen Sie abgenutzte oder beschädigte Teile aus Sicherheitsgründen aus.
- Lagern Sie das Gerät an einem trockenen, dunklen, frostfreien und staubgeschützten Ort. Die optimale Temperatur zum Einlagern liegt zwischen 5°C und 30°C.
- Lagern Sie das Werkzeug am besten in der Originalverpackung.
- Benutzen Sie zum Abdecken eine Plane aus luftdurchlässigem Material. Luftundurchlässiges Material kann Luftfeuchtigkeit einschließen und anschließend Korrosion verursachen.

TRANSPORT

Schalten Sie den Motor aus und schließen Sie das Anschlusskabel ab. Geben Sie darauf Acht, dass Sie die Maschine nicht anlassen oder beim Transport gegen sie stoßen. Stellen Sie sicher, dass die Maschine beim Transport nicht fällt oder gegen Gegenstände in der Umgebung stößt bzw. diese an sie. Legen Sie keine Gegenstände auf die Maschinen und lehnen Sie nichts an sie an.

MÖGLICHE PROBLEME UND IHRE LÖSUNGEN

Problem	Mögliche Ursache	Entfernen des Fehlers
Motor dreht sich nicht	Fehler der Netzspannung Haussicherung schaltet	Kontrollieren Sie Steckdose, Kabel, Leitung, Stecker und lassen Sie ggf. reparieren. Kontrollieren Sie die Haussicherung.
	Fehlerhafter Schalter	Reparatur durch einen autorisierten Service
	Abgenutzte Kohlestifte	Reparatur durch einen autorisierten Service
	Fehlerhafter Motor	Reparatur durch einen autorisierten Service
Kette dreht sich nicht	Kettenbremse blockiert die Kette der Säge	Kontrollieren Sie die Kettenbremse, deaktivieren Sie sie ggf.
Schlechte Schneidleistung	Stumpfe Sägekette	Schärfen der Schneidzähne oder setzen Sie eine neue Kette auf
	Kette ist verkehrt herum aufgesetzt	Setzen Sie die Kette richtig auf
	Unzureichende Spannung der Kette	Ziehen Sie die Sägekette an
Säge läuft schwer, Kette hackt	Falsche Kettenspannung	Stellen Sie die Spannung der Kette ein
Kette wird heiß, bildet Dampf beim Sägen, Führungsblatt färbt sich	Zu wenig Schneidöl, Fehler bei der Schmierung	Kontrolle des Ölstandes, ggf. Kettenöl auffüllen. Automatische Schmierung der Kette kontrollieren und ggf. Ausgangskanal des Öls reinigen oder Reparatur durch einen autorisierten Service veranlassen

hecht-garten.de

Fehler, die nicht mithilfe dieser Tabelle reparierbar sind, darf nur ein autorisierter Service reparieren.

KUNDENDIENST UND ERSATZTEILE

- Im Falle eines Defektes der Maschine sollte diese von einer qualifizierten Servicewerkstatt repariert werden.
- Es dürfen nur originale Ersatzteile verwendet werden. Dies ist notwendig, um die Sicherheit Ihrer Maschine zu erhalten.
- Wenn Sie technische Beratung, eine Reparatur oder Ersatzteile benötigen, wenden Sie sich bitte an Ihren Händler oder direkt an die Hubertus Bäumer GmbH. **www.hecht-garten.de**
- Ersatzteilanfragen könne auch direkt an den Werkstattservice Hecht Deutschland gesendet werden. Schreiben Sie dazu einfach eine E-Mail an: Werkstatt@Hecht-Garten.de
- Für eine schnelle und unkomplizierte Bearbeitung Ihrer Ersatzteilanfragen benötigen wir:
- Ihre Kontaktdaten inklusive einer Telefonnummer, unter der Sie tagsüber zu erreichen sind.
- Die genaue Modellbezeichnung Ihres Gerätes.
- Die Seriennummer des Gerätes und des Motors (bei Benzinmotoren).
- Die Rechnungsnummer und den Händlernamen, bei dem das Gerät gekauft wurde.

ENTSORGUNG

- Geben Sie Gerät, Zubehör und Verpackung entsprechend der Umweltschutzauflagen bei einem Wertstoffhof oder bei einer anderen Sammelstelle ab.
- Dieses Gerät gehört nicht in den Hausmüll. Entsorgen Sie es auf umweltschonende Weise, indem Sie es an einer dafür bestimmten Sammelstelle abgeben, wo es kostenlos angenommen wird. Einzelheiten erfahren Sie von Ihrem Stadt- oder Gemeindeamt oder vom nächsten Wertstoffhof. Eine unsachgemäße Entsorgung kann entsprechend der nationalen Vorschriften geahndet werden.
- Öl zählt als gefährlicher Sondermüll. Entsorgen Sie es bitte auf die vorgeschriebene Art und Weise. Dieser Müll gehört nicht in den Hausmüll. Bezüglich der Entsorgung von Öl- und Kraftstoffresten/Müll wenden Sie sich bitte an Ihre Gemeinde, Ihr Hecht-Servicecenter oder Ihren Händler.

GEWÄHRLEISTUNG

Gewährleistung auf das Produkt:
Es gelten die allgemeinen Geschäftsbedingungen Ihres Händlers!

Hubertus Bäumer GmbH
Brock 7
48346 Ostbevern
Deutschland
Telefon: 0 25 32 / 96 45 35
Telefax: 0 25 32 / 96 45 33
Email: kontakt@hecht-garten.de
WEB: www.hecht-garten.de

EG-KONFORMITÄTSERKLÄRUNG

Wir, Hersteller des Gerätes und Inhaber der Lizenz zur Erstellung dieser „EC Konformitätserklärung“:
HECHT MOTORS s.r.o., Za Mlýnem 25/1562, 147 00 Praha 4, Czech Republic, IČO 61461661
erklären auf eigene Verantwortung:
Gerät
Elektro-Kettensäge
Handelsbezeichnung und Typ:
HECHT 2035
Modell (Typ):
LP-ECS028
Seriennummer
201800001 - 201899999
Verfahren zur Beurteilung der Übereinstimmung
DE unter der Richtlinie 2000/14/EG, Anhang VI. wie durch 2005/88/EG geändert
Die Konformitätserklärung wurde ausgegeben auf der Grundlage des Zertifikats und der Messprotokolle von
TÜV SÜD Product Service GmbH, Germany; TÜV SÜD Certification and Testing (China) Co., Ltd., Shanghai Branch, P.R.C.
Die Konformitätserklärung wird gemäß der EU-Richtlinien herausgegeben
2014/30/EU 2006/42/EC 2000/14/EC & 2005/88/EC 2011/65/EU
Der Bürgschaftsvertrag, folgende harmonisierte Normen sowie nationale Normen und Bestimmungen
EN 55014-1:2006/A2:2011; EN 55014-2:1997/A2:2008; EN 61000-3-2:2014; EN 62321:2013; EN 61000-3-11:2000; EN 60745-2-13/A1:2010; EN 60745-1/A11:2010
Garantierter Schallleistungspegel
LwA = 107 dB (A)
Gemessener Schallleistungspegel
LwA = 106,7 dB (A); K = 2,53 dB (A)
Zertifikatsnummer des Schallleistungspegelprotokolls zur Bestätigung der Einhaltung der Anforderungen der Richtlinie 2000/14:
70.403.14.273.03-00
- die im Rahmen der genannten Daten spezifizierte Maschine die geltenden rechtlichen und technischen Anforderungen erfüllt und unter normalen bzw. vom Händler defnierten Bedingungen sicher zu verwenden ist Wir bestätigen zudem die Konformität aller in Verkehr gebrachten Produkte mit der technischen Dokumentation und den Anforderungen der technischen Vorschriften.
Prag, den
13.10.2017
Zur Erstellung technischer Dokumentationen berechtigte Person:
Rudolf Runštuk
Position: Geschäftsführer

HECHT® made for garden

HECHT
made for garden
HECHT MOTORS s.r.o.
Za mlýnem 1562/25, 147 00 Praha 4
IČO: 614 616 61, DIČ: CZ 61461461

www.hecht-garten.de

MRU-2806018 V.2.2

Vertrieb und Service

Hubertus Bäumer GmbH • Brock 7 • 48346 Ostbevern • www.hecht-garten.de