# HECHT® 3038

made for garden

# ORIGINAL BETRIEBSANLEITUNG
# DIESEL - HEISSLUFTGENERATOR
# HECHT 3038

**Wir gratulieren Ihnen zum Kauf eines Produktes der Marke HECHT.**
**Lesen Sie bitte vor der ersten Inbetriebnahme die Betriebsanleitung aufmerksam durch.**

hecht-garten.de

# ! ACHTUNG !

Dieses Handbuch enthält wichtige Hinweise zur Sicherheit, zum Aufbau, zur Bedienung, zur Wartung, zur Lagerung und zur Fehlersuche bei Problemen. Bewahren Sie diese Anleitung an einem sicheren Ort auf und stellen sie Sicher, dass diese Informationen auch für andere Nutzer immer verfügbar sind. Angesichts der ständigen technologischen Weiterentwicklungen und Anpassungen an die neuesten EU Standards können technische und optische Änderungen ohne vorherige Ankündigung durchgeführt werden. Die Bilder in diesem Handbuch dienen nur zur Veranschaulichung und können vom gelieferten Produkt abweichen. Es können keine Rechtsansprüche im Bezug auf die Betriebsanleitung geltend gemacht werden. Kontaktieren Sie Ihren Händler bei Unklarheiten, Fragen oder im Zweifelsfall.

## INHALTSVERZEICHNIS


**GERÄTEBESCHREIBUNG ..... 4**
**ILLUSTRIERTER LEITFADEN ..... 5**
**TECHNISCHE DATEN ..... 7**
**SICHERHEITSSYMBOLE ..... 8**
**BEDIENUNG / WARTUNG / PFLEGE ..... 10**
- **SICHERHEITSHINWEISE ..... 10**
  - BEDINGUNGEN ZUR VERWENDUNG ..... 10
  - ALLGEMEINE SICHERHEITSHINWEISE ..... 11
  - ARBEITSBEREICH ..... 11
  - GERÄTESPEZIFISCHE SICHERHEITSHINWEISE ..... 12
  - SICHERHEITSHINWEISE FÜR BENUTZUNG UND WARTUNG BRENNSTOFFBETRIEBENEN MASCHINEN 15
  - ELEKTRISCHE SICHERHEIT ..... 16
  - PERSONENSCHUTZ ..... 17
  - RESTRISIKO ..... 17
- **AUSPACKEN ..... 18**
  - LIEFERUMFANG ..... 18
- **MONTAGE ..... 18**
- **INBETRIEBNAHME DES HEISSLUFTGEBLÄSES ..... 19**
  - BRENNSTOFF / TANKEN ..... 19
- **ELEKTRISCHE ANFORDERUNGEN ..... 20**
- **FUNKTIONSWEISE ..... 21**
- **BELÜFTUNG ..... 22**
- **BEDIENUNG ..... 22**
  - EINSCHALTEN ..... 22
  - AUSSCHALTEN ..... 22
- **WARTUNG ..... 23**
  - WARTUNGSPLAN ..... 23
  - REINIGUNG ..... 24

**LAGERUNG ..... 24**
- **BRENNSTOFFLAGERUNG ..... 24**
- **HINWEISE ZUR GERÄTELAGERUNG ..... 24**
- **LANGZEITLAGERUNG / SAISONLAGERUNG ..... 25**

**TRANSPORT ..... 25**
**FEHLERSUCHE ..... 26**
**KUNDENDIENST UND ERSATZTEILE ..... 27**
**ENTSORGUNG ..... 27**
**GEWÄHRLEISTUNG ..... 28**
**EG KONFORMITÄTSERKLÄRUNG ..... 30**




hecht® made for garden

# EMPFOHLENES ZUBEHÖR

## HECHT 54
- ABSAUGPUMPE

## HECHT 10L KANISTER
- KANISTER 10 LITER

# NOTIZEN

# GERÄTEBESCHREIBUNG

1

| | |
|---|---|
| A. | Vorderer Tragegriff |
| B. | Heißluftausgang mit Schutzblende |
| C. | Kontrolllampe |
| D. | Hinterer Tragegriff |
| E. | Lüfterschutzgitter |
| F. | Kabelhalter |
| G. | Brennstofftank |
| H. | Rad |

| | |
|---|---|
| I. | Tankanzeige / Füllstandanzeige |
| J. | Tankdeckel |
| K. | Thermostat |
| L. | Digitale Temperaturanzeige |
| M. | Rad-Stützrahmen |
| N. | Ein/Aus-Schalter |
| O. | Netzkabel / Anschlusskabel |



hecht-garten.de

2

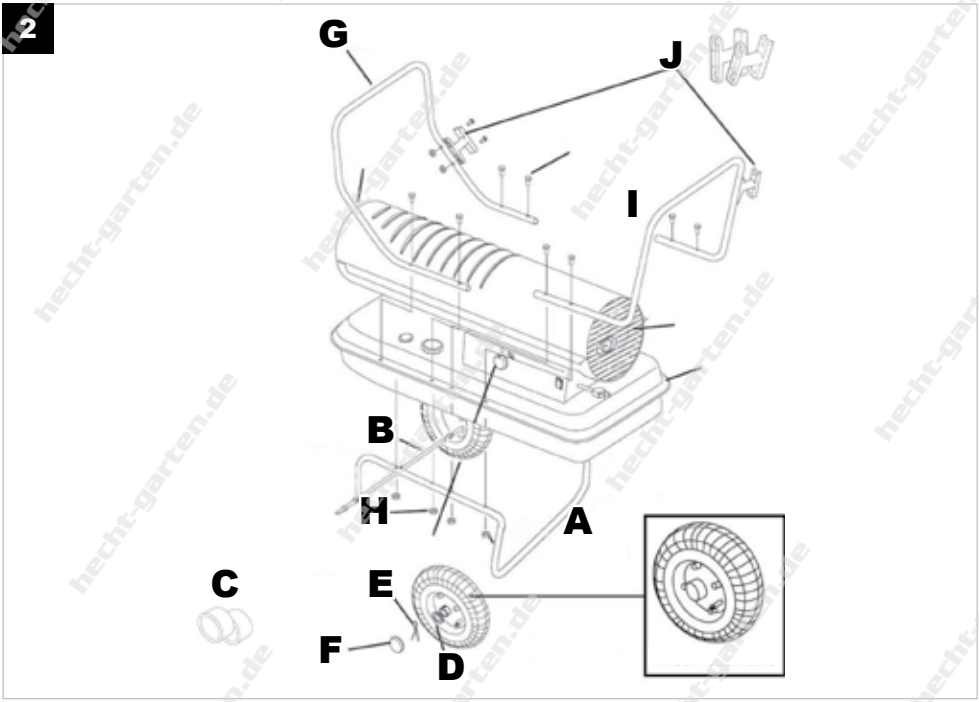


3

4

**3A**

ENTFERNEN SIE DEN AUFKLEBER (ABB. 3A) VOR DER ERSTEN INBETRIEBNAHME.

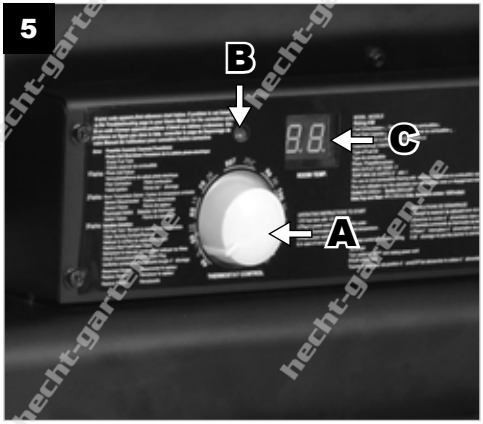

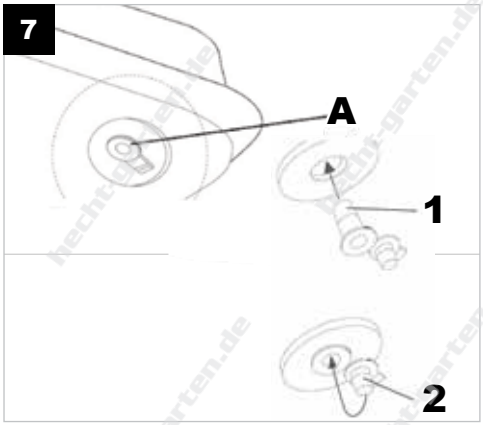


## MINDESTABSTAND ZU ANDEREN OBJEKTEN

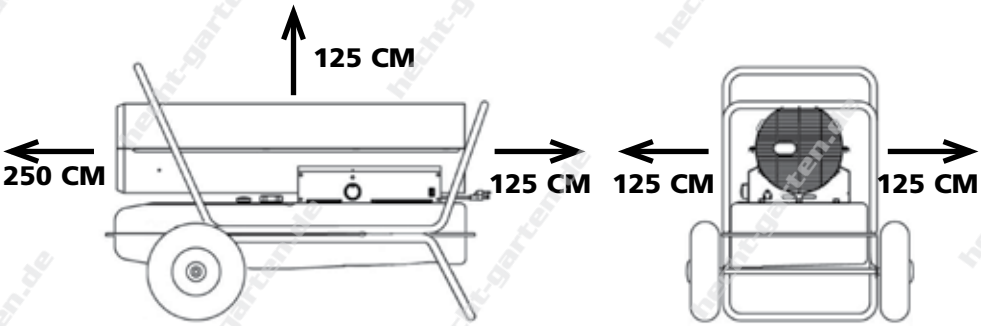




hecht-garten.de

# TECHNISCHE DATEN

| HECHT 3038 | |
|---|---|
| Heizleistung | **37 kW / 125000 BTU** |
| Spannung | **220-240 V ~ 50 Hz / 5A** |
| Leistungsaufnahme | **280 W** |
| Pumpendruck | **34,5 Kpa** |
| Brennstofftankvolumen | **38 l** |
| Brennstofftyp: Dieselkraftstoff, Heizöl EL | ✔ |
| Brennstoffverbrauch | **3,6 l / h** |
| Max. Heizfläche / Raumgröße | **295 $m^2$** |
| Luftvolumenstrom | **588 $m^3$ / h** |
| Max. Luftausblastemperatur | **404°C** |
| Eingebautes Thermostat | ✔ |
| Überhitzungsschutz | ✔ |
| Schutzklasse | **I** |
| Schutzart | **IPX0** |
| Gewicht | **26 kg** |
| Betriebsbedingungen | **-17°C - +36°C** |
| Die technischen Eigenschaften des Produktes können ohne Ankündigung geändert werden. | |

# SICHERHEITSSYMBOLE

| | |
|---|---|
| | Die folgenden Symbole finden Sie in diesem Handbuch und / oder auf dem Heißluftgebläse. Sie geben wichtige Informationen über das Produkt oder Hinweise zur Nutzung. |
| | Achtung! Dieses Symbol wird Sie vor und während der Bedienung des Gerätes an die Sicherheitsvorkehrungen erinnern. |
| | Lesen Sie vor dem Benutzen des Heißluftgebläses die Betriebsanleitung genau durch und vergewissern Sie sich, dass Sie sie verstanden haben. |
| | Trennen sie das Gerät vom Stromnetz bevor Sie Reinigungs-, Wartungs- oder Reparaturarbeiten durchführen, oder wenn das Kabel beschädigt oder verheddert ist. |
| | Warnung! Berühren Sie ein beschädigte Stromkabel nicht. Ziehen Sie den Stecker sofort vom Netz, wenn das Kabel beschädigt wird. Halten Sie das Kabel fern von Hitze, Öl, Lösungsmitteln und scharfen Kanten. |
| | Achtung! Gefährliche Spannung! Stromschlaggefahr! |
| | Verwenden Sie das Heißluftgebläse nicht im Regen oder bei Feuchtigkeit und lassen Sie es nicht im Freien stehen, wenn es regnet. |
| | Sicherheitsabstand einhalten. Bei Betrieb Dritte vom Gefahrenbereich fernhalten. |
| | Achtung giftige Dämpfe! Abgas enthält Kohlenmonoxid. |
| | Achtung! Verbrennungsgefahr an heißen Oberflächen! Halten Sie sicheren Abstand zu heißen Teilen der Maschine. |
| | Achtung! Das Gerät niemals in geschlossenen oder schlecht belüfteten Räumen betreiben! Vergiftungsgefahr. |
| | Explosionsgefahr: Vor dem Tanken den Motor abstellen und abkühlen lassen. |
| | Feuergefahr! Kraftstoff ist extrem leicht entzündlich und kann explodieren. |
| | Rauchen und offenes Feuer sind verboten. |
| | Nicht abdecken! |
| | Gefahr! Automatische Gerätesteuerung! Das Gebläse startet und stoppt automatisch! |



hecht® made for garden

| | |
|---|---|
| | Füllen Sie den Brennstofftank mit dem vorgeschriebenen Brennstoff auf, bis die Füllstandanzeige auf "F" zeigt |
| | Stecken Sie den Netzstecker in die Steckdose. |
| | Stellen Sie das Thermostat durch drehen auf die gewünschte Temperatur ein. |
| | Betätigen Sie den Ein/Aus-Schalter und stellen ihn in die Position "ON". |
| | Startet das Heißluftgebläse nicht, drehen Sie den Thermostatregler auf eine höhere Temperatur. |
| | Betätigen Sie den Ein/Aus-Schalter und stellen ihn in die Position "OFF". |
| | Ziehen Sie das Netzkabel am Stecker aus der Steckdose. |
| CE | Das Produkt entspricht den einschlägigen EU-Normen. |
| | Elektrische Geräte nicht in den Hausmüll werfen. Entsorgen Sie Ihr Gerät umweltgerecht an einer Wertsoffsammelstelle. |

# BEDIENUNG / WARTUNG / PFLEGE

**Lesen Sie bitte diese Bedienungsanleitung sorgfältig durch, bevor Sie das Gerät in Betrieb nehmen. Bewahren Sie diese Anleitung an einem sicheren Ort auf und stellen Sie sicher, dass diese Informationen auch für andere Nutzer immer verfügbar sind. Machen Sie sich mit den folgenden Informationen vertraut, um mögliche Schäden an Leben, Gesundheit oder Eigentum von Benutzer und Mitmenschen zu vermeiden.**

⚠ **Warnung: Dieses Gerät ist nicht zur Benutzung bestimmt durch Personen (einschließlich Kinder) mit reduziertem physischen, sensorischen oder geistigen Fähigkeiten oder mangels Erfahrung und Wissen, es sei denn, sie handeln unter Aufsicht oder ausführliche Anleitung zur Benutzung des Geräts durch eine für ihre Sicherheit verantwortliche Person.**

**Achten Sie besonders auf die hervorgehobenen Hinweise und Warnungen:**

⚠ **Warnung! Dieses Symbol weist auf wichtige Anweisungen hin, die befolgt werden müssen, um Unfälle, die zu schweren oder tödlichen Verletzungen oder Schäden an der Maschine oder Ihrem Eigentum führen können zu vermeiden.**

**Hinweis: Dieses Symbol markiert nützliche Tipps zur Verwendung des Produktes.**

## SICHERHEITSHINWEISE

⚠ **Bevor Sie das Heißluftgebläse in Betrieb nehmen, müssen Sie die Betriebsanleitung sorgfältig gelesen haben und sicherstellen, dass Sie sich mit der Verwendung, und Wartung dieses Produktes vertraut gemacht haben.**

Lesen Sie vor der Inbetriebnahme alle Hinweise. Beachten Sie besonders die Sicherheitsanweisungen. Überprüfen Sie Ihre Maschine direkt nach der Anlieferung. Sollten Sie eine Beschädigung beim Auspacken feststellen, informieren Sie unverzüglich Ihren Lieferanten. Nehmen Sie die Maschine nicht in Betrieb!

### BEDINGUNGEN ZUR VERWENDUNG

Das Heißluftgebläse ist ausschließlich für den Gebrauch zugelassen:

- In Übereinstimmung mit den in diesem Handbuch angegebenen Beschreibungen und Sicherheitshinweisen
- Zum vorübergehenden Heizen von Räumen **(mit ausreichender Frischluftzufuhr)** wie z.B. auf Baustellen und bei Umbauarbeiten
- Nicht zur Verwendung In Wohnräumen oder Wohnwagen bestimmt

Jede andere Verwendung ist nicht bestimmungsgemäß. Bei nicht sachgemäßer Verwendung für den vorgesehenen Zweck erlischt jegliche Gewährleistung und der Hersteller kann für Schäden nicht verantwortlich gemacht werden. Der Nutzer haftet für alle Schäden an Dritten und deren Eigentum. Eigenmächtige Veränderungen am Gerät schließen eine Haftung des Herstellers für daraus resultierende Schäden aus.



hecht® made for garden

Bitte beachten Sie, dass unsere Geräte bestimmungsgemäß nicht für den Einsatz in gewerblichen,handwerklichen oder industriellen Einsatz konstruiert wurden. Unsere Gewährleistung erlischt, wenn das Gerät in Gewerbe-, Handels- oder Industriebetrieben sowie bei gleichzusetzenden Tätigkeiten eingesetzt wird.

**Überlasten Sie das Gebläse nicht und nutzen Sie es nur in dem Leistungsbereich für den es konzipiert wurde.**

## ALLGEMEINE SICHERHEITSHINWEISE

⚠ **Achtung! Beim Gebrauch der Maschine sollten grundlegende Sicherheitsvorkehrungen, einschließlich der Folgenden, immer befolgt werden, um das Risiko einer Verletzung und/oder eine Beschädigung des Gerätes zu reduzieren. Beachten Sie auch die speziellen Sicherheitshinweise in den jeweiligen Kapiteln. Gegebenenfalls folgen Sie den gesetzlichen Richtlinien und Verordnungen für die Prävention von Unfällen im Zusammenhang mit der Nutzung dieser Maschine.**

⚠ **Achtung! Ein unsachgemäßer Umgang mit diesem Gerät kann schwere Verletzungen verursachen. Lesen Sie vor dem Einsatz des Heißluftgebläses alle Anweisungen sorgfältig und machen Sie sich mit den Bedienelementen des Heizers vertraut. Im Zweifelsfall nehmen Sie Kontakt mit Ihrem Händler oder einer Servicestelle auf. Bewahren Sie dieses Handbuch an einem sicheren Ort auf, um notwendige Informationen jederzeit zur Verfügung zu haben.**

⚠ **Achtung! Die Maschine erzeugt ein schwaches elektromagnetisches Feld, welches unter Umständen aktive oder passive medizinische Implantate stören kann. Um das Risiko von schweren oder sogar tödlichen Verletzungen zu verringern, empfehlen wir Personen mit medizinischen Implantaten ihren Arzt und Implantat-Hersteller vor der Benutzung der Maschine zu kontaktieren.**

### GRUNDVORAUSSETZUNGEN

- Lesen Sie die Betriebsanleitung aufmerksam und machen Sie sich mit der Bedienung und ordnungsgemäßen Verwendung Ihres Heißluftgebläses und dem Zubehör vertraut.
- Erlauben Sie niemals Kindern oder Personen, die nicht mit den Anweisungen und Sicherheitsvorschriften vertraut sind, die Benutzung des Spalters. Beachten Sie landesspezifische Gesetze, diese können ein Mindestalter des Benutzers vorschreiben.
- Betreiben Sie das Gerät niemals, wenn andere Personen, vor allem Kinder oder Tiere in der Nähe sind.
- Beachten Sie, dass der Betreiber oder Nutzer für eventuelle Verletzungen und Schäden an anderen Personen oder deren Eigentum verantwortlich ist.

## ARBEITSBEREICH

- Halten Sie Ihren Arbeitsbereich sauber und gut beleuchtet. Unordnung und schlecht beleuchtete Arbeitsbereiche erhöhen das Risiko von Unfällen.
- Betreiben Sie Brennstoffbetrieben Maschinen nicht in explosionsgefährdeter Umgebung, wie z.B. in der Nähe von brennbaren Flüssigkeiten, Gasen oder Staub. Die Verbrennungsflamme oder eventuelle Funken können die Dämpfe oder den Staub entzünden.
- Während der Benutzung, halten Sie Kinder und andere Personen in einem sicheren Abstand zur Maschine. Ablenkung kann zum Verlust der Kontrolle über die Maschine führen.

DE

CS

SK

PL

## GERÄTESPEZIFISCHE SICHERHEITSHINWEISE

⚠ **ACHTUNG! EINE UNSACHGEMÄSSE ANWENDUNG DES HEISSLUFTGEBLÄSES KANN ZU SCHWEREN VERLETZUNGEN ODER SOGAR ZUM TOD DURCH VERBRENNUNGEN, FEUER, EXPLOSION, STROMSCHLAG ODER KOHLENMONOXIDVERGIFTUNG FÜHREN.**

⚠ **LASSEN SIE DAS HEISSLUFTGEBLÄSE NIEMALS UNBEAUFSICHTIGT WÄHREND DES BETRIEBES ODER WENN ES AN DAS STROMNETZ ANGESCHLOSSEN IST. TRENNEN SIE DAS GERÄT IMMER VOM STROMNETZ, BEVOR SIE SICH VON DEM GERÄT ENTFERNEN.**

⚠ **DAS HEISSLUFTGEBLÄSE DARF NICHT IN DER NÄHE VON BRENNBAREN MATERIALIEN AUFGESTELLT WERDEN.**

⚠ **ACHTUNG! DAS HEISSLUFTGEBLÄSE DARF NICHT IN GESCHLOSSENEN RÄUMEN VERWENDET WERDEN! EINE KOHLENMONOXIDVERGIFTUNG KANN ZUM TOD FÜHREN!**

**Das Heißluftgebläse ist ein Diesel-Heizgerät mit direkter Verbrennung und Luftzwangszirkulation. Das Heißluftgebläse ist zum vorübergehenden Heizen von gut belüfteten Räumen z.B. im Rahmen von Umbaumaßnahmen bestimmt!**
**Direkte Verbrennung bedeutet, dass alle Rauchgase direkt aus dem Heizgerät in den beheizten Raum ausströmen. Das Heißluftgebläse hat einen Verbrennungswirkungsgrad von 98%. Es Produziert aber eine kleine Menge von Kohlenmonoxid!**

**Kohlenmonoxid ist giftig! Eine höhere Konzentration von Kohlenmonoxid kann zu schweren Vergiftungen und sogar zum Tod führen!**

- Für den Heizbetrieb müssen alle lokalen Verordnungen und aktuell gültigen Rechtsvorschriften eingehalten werden.
- Stellen Sie für den Heizbetrieb eine ausreichende Belüftung sicher. Benutzen Sie das Heißluftgebläse nur in offenen oder gut belüfteten Räumen.
- **Das Gebläse darf nur in gut belüfteten Räumen eingesetzt werden! Die gute Belüftung muss vor der Inbetriebnahme sichergestellt werden. Für je 29 kW Heizleistung wird eine Öffnung von min. 2800 cm² benötigt.**
- **Menschen können nur eine geringe Menge Kohlenmonoxid vertragen. Der Grenzwert zum Schutz der menschlichen Gesundheit für Kohlenmonoxid (CO) nach der 39. BImSchV (Verordnung über Luftqualitätsstandards und Emissionshöchstmengen vom 2. August 2010) beträgt 10mg/m³. Daher ist es unumgänglich eine gute Belüftung sicherzustellen. Ein Versagen bei der Sicherstellung der richtigen Belüftung kann schwere Folgen haben und zum Tod führen.**
- Kohlenmonoxidvergiftung: Erste Anzeichen einer Kohlenmonoxidvergiftung ähneln grippeähnlichen Symptome wie Kopfschmerzen, Schwindelgefühl, und / oder Übelkeit. Falls Sie diese Symptome haben, ist es möglich, dass das Heizgerät nicht richtig funktioniert. Gehen Sie sofort an die frische Luft! Lassen Sie das Heißluftgebläse durch einen qualifizierten Service überprüfen.
- Manche Menschen sind empfindlicher für Kohlenmonoxid als andere. Dazu zählen Schwangere, Menschen mit Herz- oder Lungenerkrankungen, Anämie, oder jene Menschen, die unter dem Einfluss von Alkohol stehen oder sich in hohen Höhen befinden.



hecht® made for garden

- Menschen mit Atemproblemen sollten vor der Benutzung des Heißluftgebläses mit ihrem Hausarzt sprechen.
- Verwenden Sie den Heizer niemals in explosionsgefährdeter Umgebung oder in Räumen mit hochentzündlichen Stoffen.
- Stellen Sie das Heißluftgebläse nicht in der Nähe von brennbaren Materialien auf und beachten Sie die gesetzlich vorgeschriebenen Mindestabstände. Der Mindestsicherheitsabstand wird durch die entsprechenden, aktuell gülltigen Vorschriften des Landes bestimmt, in denen der Heizer betrieben wird.
- Betreiben Sie das Gebläse nicht in explosionsgefährdeter Umgebung, wie z.B. in der Nähe brennbarer Flüssigkeiten, Gasen oder Staub.
- Benutzen Sie in der Nähe des laufenden Heizgebläses keine Sprühdosen oder Ähnliches, es könnte zur Entflammung der Treibgase kommen und somit eine Feuer oder eine Explosion entstehen.
- Benutzen Sie das Heißluftgebläse nicht in Räumen mit hoher Staubentwicklung bzw. Staubkonzentration ( wie z.B. Papier- und Holzstaub). Der Staub kann durch die Flamme des Gebläses entzündet werden und es kann zu einer Staubexplosion kommen.
- Das Gerät wird während des Betriebs sehr heiß. Platzieren Sie es immer in ausreichendem Abstand von brennbaren Materialien.
- Achtung! Stellen Sie den Heizer niemals auf leicht entflammbaren Untergrund!
- Das Heißluftgebläse muss auf einem ebenen, stabilen, hitzebeständigem Untergrund aufgestellt werden.
- Ändern Sie niemals die Position des Heizgebläses, drehen oder Kippen es während des Betriebs.
- Um die Brand- oder Explosionsgefahr zu verringern, darf als Brennstoff nur Dieselkraftstoff oder Heizöl “EL” verwendet werden.
- Auf keinen Fall dürfen Benzin, Schwerbenzin, Verdünner, Alkohol oder andere Brennstoffe verwendet werden.
- Brennstoffe müssen mindestens 762 cm entfernt von Heizgeräten, Lötkolben, Schweißgeräten und ähnlichen Brandquellen gelagert werden (mit Ausnahme des Brennstofftanks, der ein untrennbarer Bestandsteil der Heizeinheit ist).
- Lagern Sie Brennstoff nur in dafür vorgesehenen Behältern und nach den geltenen Landes- und Bundesvorschriften.
- Berühren Sie während und nach dem Heizbetrieb nicht die Oberflächen des Gerätes. Die Oberflächen werden extrem heiß und es besteht Verbrennungsgefahr.
- Schauen Sie niemals in den Heißluftausgang des Heizers.
- Füllen Sie niemals Brennstoff nach, wenn das Gerät läuft oder noch heiß ist. Vergewissern Sie sich, dass es ausgeschaltet und abgekühlt ist.
- Das Heißluftgebläse ist über ein Thermostat gesteuert und kann jederzeit anlaufen, wenn es eingeschaltet und an das Stromnetz angeschlossen ist. Schließen Sie das Gerät nicht an eine Zeitschaltuhr oder eine andere Vorrichtung an, die es automatisch mit dem Stromnetz verbinden und es somit einschalten (z.B. während Ihrer Abwesenheit). Sorgen Sie dafür, dass das Gebläse ausgeschaltet und vom Stromnetz getrennt ist, wenn Sie sich von dem Gebläse entfernen.
- Wenn Sie ein Verlängerungskabel benutzen, muss diese so kurz wie möglich und ganz abgewickelt sein. Verwenden Sie nur dreiadrige Verlängerungskabel mit Schutzleiter.
- Benutzen Sie das Gerät nicht in unmittelbarer Nähe vom Wasser (z.B. Wannen, Duschen, Schwimmbecken). Setzen Sie dieses Gerät nicht Wind oder Regen aus. Benutzen Sie es auch nicht in feuchter oder nasser Umgebung.
- Verwenden Sie das Heißluftgebläse niemals in Wohn-, Schlaf- oder Büroräumen.
- Betreiben Sie das Gerät nicht, wenn Sie müde oder unkonzentriert sind, oder ggf. unter dem

DE

CS

SK

PL

Einfluss vom Alkohol, Drogen oder Medikamenten stehen.

- Halten Sie Kinder und Haustier immer in einem sicheren Abstand, fern vom Heizgerät.
- Lesen Sie die Betriebsanleitung vor der Inbetriebnahme sorgfältig durch und machen Sie sich mit dem Gerät vertraut.
- Verwenden Sie das Heißluftgebläse niemals mit einer beschädigten Schutzeinrichtung oder einer beschädigten, nicht ordnungsgemäß montierten, oder fehlenden Schutzabdeckung.
- Kontrollieren Sie das Gerät vor jeder Inbetriebnahme auf Undichtigkeiten. Überprüfen Sie sämtliche Brennstoffleitungen und Leitungsverbindungen. Achten Sie auch beim Tanken auf mögliche Leckagen! Sämtliche Leckagen müssen vor dem Start des Heizgerätes durch Fachpersonal beseitigt werden.
- Stellen Sie das Gerät niemals in der Nähe von Gegenständen auf, welche die Luftzufuhr blockieren können.
- Die Luftzufuhr (Rückseite) und der Luftauslass (Vorderseite) müssen immer frei sein und dürfen auf keinen Fall blockiert werden.
- Versuchen Sie nicht an den Lufteinlass oder Luftauslass Rohrleitungen oder ähnliches anzubringen.
- Schalten Sie das Gerät aus und trennen Sie es von der Stromversorgung (d.h. ziehen Sie den Stecker aus der Steckdose) immer in folgenden Fällen:
  - Während Arbeitspausen oder wenn das Gerät nicht gebraucht wird
  - Vor der Durchführung sämtlicher Arbeiten am Gerät (Reinigung, Wartung)
  - Wenn das Anschlußkabel beschädigt oder verheddert ist
- Ziehen Sie den Netzstecker aus der Steckdose, wenn das Heizgerät außer betrieb ist.
- Wenn das Heißluftgebläse in Betrieb ist, an das Stromnetz angeschlossen ist, oder noch heiß ist, darf es weder bewegt werden, noch dürfen Wartungs- oder Reinigungsarbeiten durchgeführt werden oder Brennstoff aufgefüllt werden.
- Transportieren Sie das Heizgerät niemals mit Brennstoff im Tank.
- Lagern Sie in Gebäuden nur die direkte Menge Brennstoff die sich im Brennstofftank des Gerätes befindet. Größere Brennstoffvorräte müssen außerhalb des Gebäudes und gemäß den gesetzlichen Bestimmungen gelagert werden.
- Brennstoff muss immer im Einklang mit den gültigen Sicherheitsvorschriften und gemäß den aktuell geltenden gesetzlichen Normen gelagert werden.
- Die Verwendung von anderem Zubehör oder die Ausführung von Arbeiten, welche nicht in dieser Anleitung beschrieben und empfohlen werden, kann zu schweren Verletzungen und Sachschäden führen.
- Lagern Sie das Heißluftgebläse an einem sauberen, trockenen, gut belüfteten, frostgeschützten Ort, außerhalb der Reichweite von Unbefugten, insbesondere Kindern.
- Benutzen Sie nur Ersatz- und Zubehörteile, die von Hersteller geliefert und empfohlen werden.
- Der Pumpendruck wurde vom Hersteller voreingestellt und darf nicht geändert werden. Eine Änderung des Pumpendrucks kann das Gerät beschädigen oder zum Brand führen.
- Versuchen Sie nicht, das Gerät selbst zu reparieren. Sämtliche, in dieser Anleitung nicht genannte Arbeiten, dürfen nur von qualifiziertem Fachpersonal durchgeführt werden.

⚠ **Achtung! Berühren Sie niemals ein beschädigtes Kabel und ziehen Sie den Netzstecker, wenn das Kabel während des Arbeitens beschädigt wird. Beschädigte Kabel erhöhen das Risiko eines elektrischen Schlages. Wenn das Kabel beschädigt ist, muss es sofort durch einem Kabel ohne Defekt ersetzt werden, um gefährliche Situationen zu vermeiden.**



hecht® made for garden

# SICHERHEITSHINWEISE FÜR DIE BENUTZUNG UND WARTUNG VON BRENNSTOFFBETRIEBENEN MASCHINEN

⚠ **WARNUNG! Brennstoff ist hochentzündlich und explosiv.**

- Bewahren Sie Brennstoff nur in speziell dafür vorgesehenen Behältern auf.
- Tanken Sie nur draußen und rauchen Sie dabei nicht.
- Tanken Sie vor der Inbetriebnahme des Gerätes. Entfernen Sie niemals den Tankdeckel wenn das Gerät in Betrieb ist oder noch heiß ist.
- Lassen Sie das Gerät vor dem Tanken abkühlen.
- Falls Brennstoff verschüttet wurde, starten Sie das Gerät nicht. Entfernen Sie das Heißluftgebläse von dem Ort des Verschüttens und vermeiden Sie jede mögliche Zündquelle. Warten Sie bis sich die Brennstoffdämpfe verflüchtig haben.
- Verschließen Sie den Tank- und Brennstoffbehälter immer ordnungsgemäß und stellen Sie sicher, das die Deckel fest verschlossen sind.
- Betreiben Sie das Gerät nicht in geschlossenen Räumen, in denen sich gefährliches Kohlenmonoxid ansammeln kann.
- Benutzen Sie bei der Arbeit mit brennstoffbetriebenen Geräten niemals rohe Gewalt. Verwenden Sie das richtige Gerät für Ihre Anforderungen und Ihren Aufgabenbereich. Mit dem richtigen Gerät arbeiten Sie besser und sicherer und im angegebenen Leistungsbereich für den das Gerät konzipiert wurde.
- Stellen Sie sicher, dass der Ein- / Ausschalter einwandfrei funktioniert und seien Sie sich bewusst wie Sie das Heißluftgebläse im Notfall schnell stoppen können. Betreiben Sie das Gerät nicht, wenn der Schalter defekt ist. Jedes brennstoffbetriebene Gerät, das sich nicht ausschalten lässt ist gefährlich und muss umgehend repariert werde.
- Schalten Sie das Heißluftgebläse ab und ziehen Sie den Netzstecker vor Wartungs-, Reinigungs und Reparaturarbeiten. Diese vorbeugende Maßnahme minimiert die Gefahr eines ungewollten Anlaufens des Gerätes und minimiert das Verletzungsrisiko.
- Bewahren Sie das Gebläße außerhalb der Reichweite von Kindern auf und erlauben Sie keiner ungeübten Person den Umgang mit dem Heißluftgebläse. Lassen Sie Niemanden, der nicht mit der Bedienung und dieser Betriebsanleitung vertraut ist, mit dem Gerät arbeiten.
- In den Händen unqualifizierter Personen sind brennstoffbetriebene Maschinen sehr gefährlich!
- Warten und reinigen Sie Ihr Heißluftgebläse regelmäßig. Überprüfen Sie die Befestigungen aller beweglichen Teile und kontrollieren Sie Ihr Gerät auf Materialbrüche oder sonstige Beschädigungen, die es in seiner Funktion einschränken können. Lassen Sie gegebenenfalls Ihr Gebläse vor der nächsten Benutzung von einer qualifizierten Werkstatt reparieren. Viele Unfälle werden durch schlecht gewartete Geräte verursacht.
- Verwenden Sie dieses Gerät und das Zubehör nur entsprechend dieser Betriebsanleitung. Wählen Sie das für Ihre Arbeit richtige Gerät und nutzen Sie es nur für den Aufgabenbereich, für den es konzipiert wurde, unter Berücksichtigung der Arbeitsbedingungen und der zu leistenden Arbeit. Die Nutzung des brennstoffbetriebenen Heizgeräts für eine andere, als die vorgesehenen Anwendung, kann zu gefährlichen Situationen führen.
- Dieses Gerät ist nicht zur Benutzung bestimmt durch Personen (einschließlich Kinder) mit reduziertem physischen, sensorischen oder geistigen Fähigkeiten oder mangels Erfahrung und Wissen, es sei denn, sie handeln unter Aufsicht oder ausführliche Anleitung zur Benutzung des Gerätes durch eine für ihre Sicherheit verantwortliche Person.
- Versichern Sie sich, dass Kinder unter ständiger Aufsicht sind und nicht mit dem Gerät spielen.

DE

CS

SK

PL

## ELEKTRISCHE SICHERHEIT

⚠ **Achtung! Berühren Sie niemals ein beschädigtes Kabel und ziehen Sie den Netzstecker, wenn das Kabel während des Arbeitens beschädigt wird. Beschädigte Kabel erhöhen das Risiko eines elektrischen Schlages. Wenn das Kabel beschädigt ist, muss es sofort durch einem Kabel ohne Defekt ersetzt werden, um gefährliche Situationen zu vermeiden.**

- Verwenden Sie das Gerät nicht im Regen und setzen es weder Feuchtigkeit noch Nässe aus. Sorgen Sie für gute Beleuchtung am Arbeitsplatz.
- Verwenden Sie das Gerät nicht an Feuer- oder Explosionsgefährdeten Orten.
- Schützen Sie sich vor elektrischem Schlag.
- Tragen Sie das Gerät nicht am Kabel und ziehen den Netzstecker nicht durch ziehen am Kabel aus der Steckdose.
- Schützen Sie das Kabel vor Hitze, Fett, aggressiven Flüssigkeiten und scharfen Kanten.
- Ziehen Sie den Stecker aus der Steckdose, bevor Sie eine Einstellung, Reparatur oder Wartung durchführen.
- Überprüfen Sie das Netzkabel regelmäßig auf Beschädigungen oder Alterung.
- Wenn das Netzkabel beschädigt ist, lassen Sie es um Risiken zu vermeiden von einem autorisierten Service-Center ersetzen.
- Schalten Sie die Versorgungsspannung vor dem Berühren des beschädigten Kabels ab.
- Beschädigungen können zum Stromschlag führen.
- Arbeiten Sie nur an Orten, die Sie sicher erreichen. Sorgen Sie immer für einen sicheren Stand.
- Vermeiden Sie eine unbeabsichtigte Inbetriebnahme. Zum Transport der Maschine immer den Netzstecker ziehen. Stellen Sie sicher, dass beim Einstecken in die Steckdose das Gerät ausgeschaltet ist.
- Verwenden Sie nur Gummiummantelte Verlängerungskabel mit ausreichendem Drahtquerschnitt, welche für den Außeneinsatz zugelassen sind.
- Überprüfen Sie das Gerät auf beschädigte Teile. Es muss sorgfältig geprüft und eventuell beschädigte Teile beurteilt werden, ob sie weiterhin ihre Funktion erfüllen.
- Prüfen Sie die Ausrichtung der beweglichen Teile, die Montage und sonstigen Bedingungen, die ihre Funktion beeinträchtigen können. Schutzabdeckungen oder andere beschädigte Teile müssen repariert oder durch einen autorisierten Service-Center ersetzt werden.
- Verwenden Sie die Maschine nicht, wenn einwandfreies Ein- und Ausschalten nicht möglich ist. Der Schalter muss durch eine autorisiertes Service-Center ersetzt werden.
- Verwenden Sie die Maschine niemals, wenn das Netzkabel beschädigt ist!
- Dieses Elektrowerkzeug ist in Übereinstimmung mit allen geltenden Sicherheitsanforderungen, die für Sie gelten konzipiert. Reparaturen dürfen nur von qualifizierten Personen und mit originalen Ersatzteilen durchgeführt werden. Andernfalls kann es zu schweren Verletzungen kommen.
- Trennen Sie die Stromverbindung (z. B. Entfernen Sie den Stecker aus der Steckdose):
  - Immer wenn die Maschine unbeaufsichtigt ist
  - Bevor Sie eine Verstopfung / Verklemmung entfernen
  - Vor Reinigungs-, Wartungs-, oder Reparaturarbeiten
  - Nach kontakt mit einem Fremdkörper
  - Immer, wenn die Maschine beginnt unnormal zu vibrieren
  - Zum Transport



hecht® made for garden

## PERSONENSCHUTZ

⚠ **Seien Sie immer vorbereitet! Halten Sie Folgende Dinge immer bereit:**

- Geeigneter Feuerlöscher ($CO_2$ oder Pulver).
- Voll ausgestattetes Erste-Hilfe-Kit, leicht verfügbar für Maschinenbediener und Begleitperson.
- Mobiltelefon oder ein anderes Gerät für die schnelle Benachrichtigung des Rettungsdienstes.

⚠ **Arbeiten Sie nicht allein. Es muss ein sachkundiger Ersthelfer in der Nähe sein!**

⚠ **Die Begleitperson muss einen sicheren Abstand von Ihrem Arbeitsplatz halten, aber er / sie muss in der Lage sein, Sie zu sehen! Arbeiten Sie nur an solchen Orten, wo Sie in der Lage sind, den Rettungsdienst schnell zu benachrichtigen!**

- Eine Vergiftung mit Kohlenmonoxid kann zum Tode führen!
- Erste Anzeichen einer Kohlenmonoxidvergiftung ähneln grippeähnlichen Symptomen wie Kopfschmerzen, Schwindelgefühl, und / oder Übelkeit. Falls Sie diese Symptome haben, ist es möglich, dass das Heizgerät nicht richtig funktioniert. Gehen Sie sofort an die frische Luft! Suchen Sie ggf. ärztliche Hilfe auf. Überprüfen Sie die Raumbelüftung und lassen Sie das Heißluftgebläse durch einen qualifizierten Service überprüfen.
- Falls es zu Hautverbrennungen kommt, verhindern Sie zuerst die weitere Einwirkung der Verbrennungsquelle. Kühlen Sie kleinere verletzte Flächen mit Wasser, am bestens mit einer Temperatur von 4-8°C. Tragen Sie auf die betroffene Fläche keine Salben, Creme und auch keinen Puder auf. Am bestens ist ein feuchter Umschlag, z.B. Taschen- oder Handtuch. Stellen Sie dann eine sterile Abdeckung sicher und suchen Sie bei Bedarf ärztliche Hilfe auf.
- Vermeiden Sie einen direkten Kontakt mit Brennstoff. Passen Sie auf, dass der Brennstoff nicht in die Augen gelangen kann. Falls der Brennstoff in die Augen gelangen sollte, spülen Sie sie gründlich mit sauberem Wasser aus. Ist die Bindehaut gereizt, suchen Sie sofort einen Arzt auf.

**Im Falle eines Brandes:**

- Wenn Feuer oder Rauch aus dem Gerät kommt, entfernen Sie sich schnellst möglich von dem Gerät um Ihre körperliche Sicherheit zu gewährleisten.
- Wenn eine Gefährdung Ihrerseits ausgeschlossen ist, schalten Sie das Gerät aus und ziehen Sie den Netzstecker aus der Steckdose.
- Versuchen sie den Brand zu löschen wenn eine Gefährdung Ihrerseits ausgeschlossen ist.
- Geraten Sie nicht in Panik und bewahren Sie Ruhe! Eine Panikreaktion kann noch grössere Schäden verursachen.

## RESTRISIKO

**Auch wenn das Gerät gemäß den Anweisungen verwendet wird, ist es nicht möglich, alle Risiken verbunden mit seiner Verwendung auszuschließen. Folgende Risiken können konstruktionsbedingt auftreten:**

- Mechanische Gefahren von Schnitten, verursacht von herausgeschleuderten Teilen.
- Elektrische Gefährdung durch Berührung mit Teilen unter Hochspannung (direkter Kontakt) oder mit Teilen, die unter einer hohen Spannung durch einen Defekt des Gerätes (indirekter Kontakt) stehen.
- Die thermischen Gefahren, die Verbrennungen oder Verbrühungen, sowie andere Verletzungen verursachen können, die bei eventuellen Berührung von heißen Gegenstände der Materialien entstehen und von betriebsbedingten Wärmequellen ausgehen.
- Lärm Risiko, was zum Verlust des Gehörs (Taubheit) und anderen physiologischen Erkrankungen

(z. B. Verlust des Gleichgewichts, Verlust des Bewusstseins) führen kann.
- Vibrationengefahr (verursacht vaskuläre und neurologische Beschädigung der Hände, wie z.B. Weiß-Finger-Krankheit).
- Gefahren durch den Kontakt mit schädlichen Flüssigkeiten, Gasen, Nebel, Qualm und Staub oder deren Inhalation, bezogen auf Auspuffgase (z.B. Einatmen).
- Gefahren durch Vernachlässigung ergonomischer Prinzipien bei der Maschinenkonstruktion, wie die Gefahren der ungesunden Körperhaltung oder übermäßigen Überlast und unnatürlicher Körperhaltung des menschlichen Hand-Arm-Systems, beruhend auf der Lage des Griffes, die das Gleichgewicht der Maschine sicher stellt.
- Gefahr durch ein ungewolltes Anlaufen oder eine Überdrehzahl des Motors aufgrund eines Fehlers oder Ausfalls der Steuerung.
- Gefahren, die durch das unmögliche Abstellen der Maschine unter bestmöglichen Bedingungen entstehen, im Bezug auf die Grifffestigkeit und Anordnung der Motorbedienelemente.
- Gefahr verursacht durch Ausfall der Steuerung der Maschine, in Bezug auf die Festigkeit des Griffs, die Lage der Bedienelemente und Markierungen.
- Gefahr durch reißen (der Kette) während des Betriebs.
- Gefahren, die durch das Wegschleudern von Gegenständen oder das Austreten von Flüssigkeiten verursacht werden.

## AUSPACKEN

- Nehmen Sie das Produkt vorsichtig aus der Verpackung.
- Überprüfen Sie sorgfältig alle Teile. Sollte ein Teil fehlen, oder beschädigt sein, kontaktieren Sie unverzüglich Ihren Händler. Nehmen Sie das Gerät nicht in Betrieb.
- Entsorgen Sie die Verpackung nicht, bevor Sie nicht sorgfältig überprüft haben, ob alle Teile vorhanden sind und sich nichts mehr in der Verpackung befindet.
- Halten Sie das Verpackungsmaterial (Kunststofftüten, Klammern usw.) fern vor Kindern. Sie stellen eine mögliche Gefahrenquelle dar.
- Die Entsorgung muss in Übereinstimmung mit den Vorschriften des Landes durchgeführt werden, in denen das Produkt in Betrieb genommen wird.
- Stellen Sie sicher, dass kein Verpackungsmaterial in die Umwelt gelangt und diese verschmutzt.
- Sollten Sie Zweifel an der Vollständigkeit oder Funktionsfähigkeit Ihres Produktes haben, so kontaktieren Sie bitte Ihren Händler.

**LIEFERUMFANG:**
1x Heizgebläse inkl. Tank, 1x Vorderer Tragegriff, 1x Hinterer Tragegriff, 1x Rad-Stützrahmen, 1x Achse, 2x Rad, 1x Schraubenset, 1x Betriebsanleitung

## MONTAGE

1. Schieben Sie die Achse (Abb. 2B) durch die Löcher im Stützrahmen (Abb. 2A). Stecken Sie auf jede Seite der Achse eine Distanzhülse (Abb. 2C) und eine Unterlegscheibe.
2. Setzen Sie die Räder auf die Achse.
3. Sichern Sie die Räder mit einer Unterlegscheibe (Abb. 2D) und einem Splint (Abb. 2E) welchen Sie durch das Loch am Ende der Achse stecken. Sichern Sie den Splint gegen herausrutschen, indem Sie die Enden um die Achse biegen.
4. Stecken Sie die Radkappen auf die Unterlegscheiben (Abb. 2F). - falls vorhanden.
5. Plazieren Sie das Heißluftgebläse auf dem zusammengebauten Stützrahmen und vergewissern Sie sich, dass sich der Heißluftauslass (Abb. 3) auf der Seite der Räder befindet. Richten Sie


hecht® made for garden

die Montagebohrungen am Tank auf die Bohrungen im Stützrahmen aus.

6. Setzen Sie von oben den Griff (fig. 2G) auf und richten Sie ihn mit den Montagebohrungen auf dem Tank und auf dem Stützrahmen aus. Verbinden Sie die Teile mit Hilfe von Schrauben und Muttern (Abb. 2H). Ziehen Sie alle Schraubverbindungen fest und kontrollieren Sie diese erneut, damit Sie keine Schraube vergessen.
7. Wiederholen Sie diesen Vorgang mit dem hinteren Handgriff (Abb. 2I).

**HINWEIS: Der vordere Griff ist länger als der hintere Griff.**

**VORSICHT! Nehmen Sie das Gerät ohne fest montierten Stützrahmen nicht in Betrieb.**

8. Richten Sie die Montagebohrungen in den Kabelhaltern (Abb. 2J) (wenn Bestandteil der Lieferung) auf die Bohrungen im Griff aus und befestigen Sie sie mit je zwei Schrauben und Muttern.

## INBETRIEBNAHME DES HEISSLUFTGEBLÄSES

Zu Ihrer Sicherheit und um die Lebensdauer Ihres Gerätes zu maximieren, ist es sehr wichtig sich ein paar Minuten Zeit zu nehmen, um den Zustand des Gebläses zu überprüfen. Stellen Sie sicher, dass Sie sich mit dem Heißluftgebläse vertraut gemacht haben und eventuelle Probleme behoben sind. Im Zweifelsfall kontaktieren sie eine qualifizierte Werkstatt.

**WARNUNG! Eine nicht ordnungsgemäße Wartung des Gerätes oder die Unterlassung einer Reparatur der festgestellten Mängel vor dem Starten kann zum Versagen des Heißluftgebläses führen, was wiederum zu schweren oder sogar tödlichen Verletzungen führen kann.**

**Kontrollieren Sie das Heißluftgebläse vor jeder Inbetriebnahme gründlich und beseitigen Sie alle Mängel. Kontrollieren Sie die folgenden Punkte vor jeder Inbetriebnahme und führen Sie die notwendigen Kontroll- und Prüfarbeiten durch:**

1. Kontrolle des Brennstofffüllstandes
2. Gesamtkontrolle des Gerätes: Kontrollieren Sie das Gerät auf Undichtigkeiten und lose oder beschädigte Bauteile

### BRENNSTOFF / TANKEN

**WARNUNG! Der Brennstoff ist hochbrennbar und explosiv.**

**Füllen Sie Brennstoff nur im Freien nach.**

**Füllen Sie niemals Brennstoff nach, wenn das Gerät in Betrieb ist oder noch heiß ist.**

**FÜR DIESES GERÄT ZUGELASSENE BRENNSTOFFE SIND NUR DIESEL UND HEIZÖL "EL".**

- **Auf keinen Fall dürfen Benzin, Schwerbenzin, Verdünner, Alkohol und auch keine anderen Brennstoffe benutzt werden (Feuer- und Explosionsgefahr).**
- **Verwenden Sie keinen "Bio-Diesel". Bio-Diesel verursacht Ablagerungen, welche die Düse verstopfen.**
- Verwenden Sie niemals alten oder verunreinigten Brennstoff. Stellen Sie sicher das kein Wasser,

Schmutzpartikel oder andere Verunreinigungen in den Tank gelangen können.
- Bei extrem niedriegen Temperaturen muss ein Additiv gegen das Erstarren von Brennstoff verwendet werden.
- Schließen Sie niemals einen externen Tank an das Heißluftgebläse an.
- Brennstoff muss immer im Einklang mit den gültigen Sicherheitsvorschriften und gemäß den aktuell geltenen gesetzlichen Normen gelagert werden.
- Füllen Sie niemals Brennstoff nach, wenn das Gerät läuft oder noch heiß ist. Vergewissern Sie sich, dass es ausgeschaltet und vollständig abgekühlt ist.
- Lagern Sie Brennstoff nur in Behältern, welche speziell für diesen Zweck entwicket wurden. Tanken Sie nur in Freien und immer vor Inbetriebnahme des Gerätes. Vermeiden Sie mögliche Zündquellen und rauchen Sie nicht beim Tanken oder beim Umgang mit Kraftstoff. Öffnen Sie niemals den Tankdeckel oder füllen Brennstoff nach, wenn das Gerät in Betrieb ist oder noch heiß ist!
- Falls Brennstoff verschüttet wurde, starten Sie das Gerät nicht. Entfernen Sie das Heißluftgebläse von dem Ort des Verschüttens und vermeiden Sie jede mögliche Zündquelle. Warten Sie bis sich die Brennstoffdämpfe verflüchtig haben.
- Transportieren Sie das Gerät niemals mit Brennstoff im Tank. Der Tank muss vor dem Transport des Gerätes entleert werden.

**TANKEN**

1. Öffnen Sie den Tankdeckel (Abb. 4A).
2. Befüllen Sie den Tank mit Brennstoff bis die Füllstandsanzeige (Abb. 4B) auf "F" zeigt.
3. Achtung! Überfüllen Sie den Tank nicht. Eventuell verschütteter Brennstoff muss umgehend aufgewischt werden.
4. Schließen Sie den Tankdeckel und vergewissern Sie sich, dass er fest verschlossen ist!

## ELEKTRISCHE ANFORDERUNGEN

- Das Heißluftgebläse muss an ein normale Steckdoese mit 230V ±5% / 50 Hz ± 1 Hz Wechselspannung angeschlossen werden.
- Die Maschine darf nur an eine Stromversorgung, die durch eine Fehlerstrom-Schutzeinrichtung (RCD) mit einem Fehlerstrom von nicht mehr als 30 mA geschützt ist angeschlossen werden.
- Benutzen Sie nur Verlängerungskabel die für den Außeneinsatz zugelassen sind und ausreichenden Schutz gegen Spritzwasser bieten.
- Verlängerungskabel bis 25m sollten mindestens einen Kabelquerschnitt von 1,5 mm² und Kabel bis 40 m mindestens einen Querschnitt von 2,5 mm² haben. Verwenden Sie keine längeren Kabel.
- Das Verlängerungskabel muss so kurz wie möglich und vollständig abgewickelt sein!
- Verwenden Sie nur dreiadrige Verlängerungskabel mit Schutzleiter.
- Eine Kabeltrommel muss vor dem Gebruach vollständig abgerollt werden. Überprüfen Sie das Verlängerungskabel vor jedem Gebrauch und stellen Sie sicher, dass es nicht beschädigt ist.

⚠ **Achtung! Berühren Sie ein beschädigtes Kabel nicht und unterbrechen Sie die Stromversorgung, wenn das Kabel während der Arbeit beschädigt wird. Trennen Sie das defekte Kabel umgehend vom Stromnetz. Berühren Sie niemals ein beschädigtes Kabel wenn es unter Spannung steht. Unterbrechen Sie ggf. die Stromversorgung durch ausschalten der Hauptsicherung Ihres Stromnetzes. Beschädigte Kabel erhöhen das Risiko eines elektrischen Schlages. Wenn das Kabel beschädigt ist, muss es sofort durch einem Kabel ohne Defekt ersetzt werden, um gefährliche Situationen zu vermeiden.**


HECHT® made for garden

**Hinweis: Sollten Sie Zweifel haben, ob Ihr Hausanschluss diese Anforderungen erfüllt, erkundigen Sie sich bei Ihrem Elektroinstallateur oder Elektrofachbetrieb.**

- Verlegen Sie das Verlängerungskabel so, dass es nicht bei der Arbeit stört und nicht beschädigt wird.
- Halten Sie das Kabel fern von Hitze, aggressiven Flüssigkeiten und scharfen Kanten.
- Ziehen Sie nicht am Kabel um den Stecker aus der Steckdose zu entfernen.
- Sollte das Anschlußkabel beschädigt werden, muss dieses umgehen von qualifiziertem Fachpersonal instandgesetzt werden, um die Gefahr eines Stromschlags zu verhindern.
- Trennen Sie das defekte Kabel umgehend vom Stromnetz. Berühren Sie niemals ein beschädigtes Kabel wenn es unter Spannung steht. Unterbrechen Sie ggf. die Stromversorgung durch ausschalten der Hauptsicherung Ihres Stromnetzes.

## FUNKTIONSWEISE

**Brennstoffsystem:** Das Heißluftgebläse ist mit einer elektrischen Hochdruckpumpe ausgerüstet. Mit Hilfe der Hochdruckpumpe wird ein feinst zerstäubtes Luft- / Brennstoffgemisch in die Brennkammer eingesprüht.

**Zündsystem:** Ein Transformator sendet Hochspannung an die Zündkerze. Der an der Zündkerze entstehende Funke zündet das Luft- / Brennstoffgemisch, welches in die Brennkammer eingespritzt wird.

**Luftsystem:** Über einen elektrischen Motor wird ein Lüfter angetrieben, welcher Luft am hinteren Ende des Heißluftgebläses ansaugt. Die Luft strömt in und um die Brennkammer, wo sie erwärmt wird und als heißer Luftstrom am Heißluftausgang des Gerätes wieder ausströmt.

**Temperaturüberwachung / Thermostat:** Dieses Heißluftgebläse ist mit einem Thermostat und einem Überhitzungsschutz ausgerüstet, der das Gerät ausschaltet wenn die Temperatur im inneren des Gerätes zu hoch wird und das Gerät zu überhitzen droht. Wenn das Gerät durch den Überhitzungsschutz abschaltet, muss die Ursache für das Überhitzen lokalisiert und beseitigt werden ( z.B. Verstopfung des Lufteinlasses oder Luftauslasses, defekter, stillstehender Lüfter, usw.). Lassen Sie Ihr Heißluftgebläse ggf. durch qualifiziertes Fachpersonal prüfen. Sobald das Gebläse abgekühlt ist und die Temperatur auf ein sicheres Nieveau gefallen ist, kann das Gerät erneut gestartet werden.

**Schutz des elektrischen Systems:** Das Elektrosystem des Heizgeräts ist mit einer Sicherung geschützt, der die Systemkomponenten gegen eine Überlast und Beschädigung schützt. Falls die Heizung aussetzt, lassen Sie zuerst die Sicherung prüfen und ggf. ersetzen.

**Flammensensor:** Mit Hilfe einer Fotozelle wird die Flamme in der Brennkammer überwacht. Erlischt die Flamme, wird die Stromversorgung von der Fotozelle unterbrochen und das Heißluftgebläse schaltet sich ab.

# BELÜFTUNG

⚠ **ACHTUNG! VERGIFTUNGSGEFAHR! STELLEN SIE FÜR DIE NUTZUNG DES HEISSLUFTGEBLÄSES IMMER EINE GUTE, AUSREICHENDE BELÜFTUNG SICHER. BENUTZEN SIE DAS GERÄT NUR IN OFFENEN ODER GUT BELÜFTETEN RÄUMEN.**

- **Das Gebläse darf nur in gut belüfteten Räumen eingesetzt werden! Die gute Belüftung muss vor der Inbetriebnahme sichergestellt werden. Für je 29 kW Heizleistung wird eine Öffnung von min. 2800 cm2 benötigt.**
- **Menschen können nur eine geringe Menge Kohlenmonoxid vertragen. Der Grenzwert zum Schutz der menschlichen Gesundheit für Kohlenmonoxid (CO) nach der 39. BImSchV (Verordnung über Luftqualitätsstandards und Emissionshöchstmengen vom 2. August 2010) beträgt 10mg/m3. Daher ist es unumgänglich eine gute Belüftung sicherzustellen. Ein Versagen bei der Sicherstellung der richtigen Belüftung kann schwere Folgen haben und zum Tod führen.**
- Bei der Verwendung mehrere Heizer muss eine entsprechend bessere Belüftung sichergestellt werden:

Beispiel: Für ein Heizgerät mit der Leistung von 44 kW ist eine der folgenden Belüftungsvarianten notwendig:

A. Ein Doppelgaragentor (Öffnung mit der Größe von 4,9 Meter), angehoben um min. 9 cm.
B. Ein Garagentor (Öffnung mit der Größe von 2,75 Meter), angehoben um min. 15,5 cm.
C. Zwei Fenster mit der Größe von 76 cm, geöffnet um 28 cm.

# BEDIENUNG

## EINSCHALTEN

1. Befüllen Sie den Tank mit Brennstoff bis die Füllstandsanzeige auf "F" zeigt.
2. Vergewissern Sie sich, dass der Brennstofftankdeckel sicher verschlossen ist.
3. Schließen Sie das Stromversorgungskabel an eine standardmäßige, geerdete Steckdose 230 V/50 Hz an. Benutzen Sie bei Bedarf ein Verlängerungskabel. Verwenden Sie nur dreiadrige Verlängerungskabel mit Schutzleiter.
4. Stellen Sie den Bedienknopf des Thermostats (Abb. 5A) auf die gewünschte Temperatur ein.
5. Schalten Sie den Schalter (Abb. 6A) auf die Position „I" - Eingeschaltet. Die Kontrolllampe (Abb. 5B) leuchtet auf und das Heizgerät schaltet sich ein.
6. Falls sich das Heizgerät nicht einschaltet, haben Sie vielleicht eine zu niedrige Temperatur eingestellt. Versuchen Sie, das Thermostat auf eine höhere Temperatur einzustellen. Falls sich das Heizgerät immer noch nicht einschaltet, schalten Sie den Schalter aus und wieder ein. Sollte sich das Heizgerät dann immer noch nicht eingeschaltet haben, müssen Sie eine Fehlersuche durchführen. Siehe Kapitel: Fehlersuche.

## AUSSCHALTEN

1. Schalten Sie den Ein/Aus-Schalter auf die Position „0" - Ausgeschaltet.
2. Trennen Sie das Anschlusskabel vom Netz. (Netzstecker aus der Steckdose ziehen).
3. Falls Sie das Heizgerät wieder einschalten möchten, warten Sie mindestens 10 Sekunden.



hecht® made for garden

# WARTUNG

Eine richtig durchgeführte Wartung ist wichtig für einen sicheren, wirtschaftlichen und störungsfreien Betrieb der Maschine. Nur bei regelmäßiger und sachgerechter Wartung kann die Gewährleistung aufrechterhalten werden!

⚠ **Warnung! Eine unsachgemäße Wartung des Gerätes oder eine unterlassene Reparatur von vorhandenen Schäden kann zur Fehlfunktion des Heißluftgebläses führen, schwere Verletzungen verursachen, oder sogar zum Tod führen. Die erforderlichen Wartungs- und Kontrollarbeiten und Ihren Intervall in dem Sie durchgeführt werden müssen, können Sie der Wartungstabelle entnehmen.**

⚠ **Warnung! Vor allen Wartungs-, Reinigungs- und Reparaturarbeiten muss das Gerät ausgeschaltet werden, abkühlen und der Netzstecker aus der Steckdose gezogen werden um ein ungewolltes Starten des Motors zu vermeiden.**

- Beachten Sie stets die Kontroll- und Wartungsvorschriften in dieser Bedienungsanleitung, sowie den Zeitlichen Intervall der durchzuführenden Arbeiten.
- Reinigen Sie das Gerät nach jeder Nutzung!
- Reinigen Sie das Heißluftgebläse nach Abschluß der Saison sorgfälltig und benetzen Sie alle blanken Metalloberflächen mit Fett oder Öl zum Schutz vor Korrosion. Kontrollieren Sie das Gebläse auf Beschädigungen oder lose Schrauben und lassen Sie ggf Reparaturen direkt durchführen, damit Ihr Gerät für die nächste Saison vorbereitet ist.
- Prüfen Sie das Gerät vor jeder Inbetriebnahme gründlich! Kontrollieren Sie die Befestigung aller Muttern, Schrauben usw, um das Gebläse in einem sicheren Arbeitszustand zu halten.
- Nur durch einen sorgfälltigen Umgang mit dem Gerät, sowie regelmäßiges Reinigen und wenn auch Wartungsarbeiten durchgeführt werden, kann sichergestellt werden, dass die Geräteleistung aufrechterhalten bleibt und das Gerät eine lange Lebensdauer hat.
- Halten Sie Ihr Gerät in einem guten, gepflegten Zustand. Ersetzen Sie Beschädigte Teile umgehend und ernuern Sie unleserliche oder beschädigte Sicherheitsaufkleber und Hinweisschilder.
- Halten Sie die Geräte- und Krafttsofflagerfläche frei von Schmutz und immer aufgeräumt um eine mögliche Brandgefahr zu vermeiden.
- Achten Sie immer darauf, dass die Lüftungsöffnungen (Lufteinlass und Luftauslass) frei sind und sich keine Fremdkörper in den Öffnungen befinden.
- Ersetzen Sie abgenutzte und beschädigte Teile zur Sicherheit umgehend. Verwenden Sie nur original Ersatzteile.

⚠ **WARNUNG! Die Nichteinhaltung von Wartungsvorschriften und Sicherheitshinweisen kann zu schweren Verletzungen oder sogar zum Tod führen. Befolgen Sie immer alle Anweisung und Vorsichtsmaßnahmen dieser Betriebsanleitung.**

## WARTUNGSPLAN

⚠ **Alle 200 Betriebsstunden muss eine Gerätewartung durch eine qualifizierte und autorisierte Servicewerkstatt durchgeführt werden.**

DE

CS

SK

PL

## REINIGUNG

⚠ **Achtung! Das Gerät darf nicht mit Wasser oder ähnlichem gereinigt werden.**

1. Lassen Sie das Heißluftgebläse vor der Reinigung mindestens eine halbe Stunde abkühlen.
2. Verwenden Sie für die Reinigung einen weichen Pinsel oder ein Tuch.

⚠ **Achtung! Verwenden Sie niemals Benzin oder andere aggressive Reinigungs- oder Lösungsmittel zum Säubern des Heißluftgebläses.**

# LAGERUNG

⚠ **Achtung! Das Heißluftgebläße muss vollständig abgekühlt sein bevor es eingelagert wird! Brandgefahr!**

- Lagern Sie das Gebläse niemals mit Brennstoff im Tank
- Lagern Sie das Gerät niemals in einem Gebäude, wo eventuelle Brennstoffdämpfe eine offene Flamme oder eine andere Zündquelle erreichen können.
- Lassen Sie das Gerät vor dem Einlagern abkühlen und beheben Sie eventuelle Beschädigungen.
- Ersetzen Sie abgenutzte und beschädigte Teile zur Sicherheit umgehend. Verwenden Sie nur original Ersatzteile.
- Entleeren Sie den Tank immer im Freien.

## BRENNSTOFFLAGERUNG

- Bewahren Sie Brennstoff nur in einem speziel dafür vorgesehene Behälter auf und beschriften Sie diesen. Nur so ist der Brennstoff und auch die Umwelt vor Verschmutzungen geschützt.
- Brennstoff nie in der Nähe von Heizkörpern, Öfen, Durchlauf-Wassererhitzer, bzw. anderen Geräten einlagern, die Funken erzeugen.
- Lagern Sie Brennstoff niemals in Wohnräumen. Brennstoff muss in einem gut belüfteten Bereich außerhalb des Wohnraumes gelagert werden.
- Bewahren Sie niemals Kraftstoff in direktem Sonnenlicht oder in der Nähe einer Wärmequelle auf.
- Die Verwendung von altem oder verunreinigtem Brennstoff kann zu unrundem Gerätelauf oder Komplettausfall des Heißluftgebläses führen. Daraus resultierende Schäden stellen eine Unsachgemäße Nutzung dar und sind nicht durch die Gewährleistung abgedeckt.
- Verwenden Sie niemals Brennstoff der älter als 6 Monate ist.

## HINWEISE ZUR GERÄTELAGERUNG

1. Lagern Sie das Gebläse an einem sauberen, trockenen, gut belüfteten, frostgeschützten Ort, außerhalb der Reichweite von Unbefugten, insbesonders Kindern.
2. Decken Sie das Gebläse nach dem Abkühlen und Reinigen mit einem atmungsaktivem Material ab. Luftdichte Materialien führen zu Kondenswasserbildung und verursachen Korrosion.
3. Lagern Sie Ihre Gerät immer im einwandfreien Zustand ein, damit es für den nächsten Einsatz bereit ist! Lassen Sie beschädigte Komponenten des Gerätes ggf. ersetzen und erneuern Sie Hinweis- und Sicherheitsschilder wenn Sie beschädigt oder nicht mehr gut lesbar sind.



hecht® made for garden

## LANGZEITLAGERUNG / SAISONLAGERUNG

⚠ **Wichtig: Lagern Sie keinen Brennstoff über die Sommermonate, den Sie in der nächsten Heizsaison verwenden möchten. Die Verwendung von altem Brennstoff kann das Gerät beschädigen.**

1. Leeren Sie den Brennstofftank.
2. Bei Modellen ohne Ablassschraube muss der Brennstoff durch die Tanköffnung mit einer zugelassenen Pumpe abgesaugt werden.
3. Bei Modellen mit Ablassschraube stellen Sie einen geeigneten Behälter unter die Ablassöffnung und drehen die Ablassschraube heraus, um den Brennstoff in den Behälter abzulassen.
4. Spülen Sie mit kleiner Menge Brennstoff den Brennstofftank aus und entleeren Sie ihn wieder.
5. Schrauben Sie die Ablasschraube mit einer neuen Dichtung wieder ein und überprüfen Sie ob der Tankdeckel geschlossen ist.
6. Decken Sie das Gebläse nach dem Entleeren des Tanks mit einem atmungsaktivem Material ab. Luftdichte Materialien führen zu Kondenswasserbildung und verursachen Korrosion.

# TRANSPORT

⚠ **Warnung!!! Für den Transport des Gerätes muss der Brennstofftank vollständig leer sein. Lassen Sie das Gebläße vor dem Transport vollständig abkühlen.**

1. Lassen Sie das Heißluftgebläse vor dem Transport vollständig abkühlen.
2. Transportieren Sie das Gerät neimals, wenn sich noch Brennstoff im Tank befindet.
3. Achten Sie darauf, dass das Gerät nicht stürzt oder Stößen ausgesetzt wird.
4. Für den Transport ist die Maschine waagerecht gegen verrutschen zu befestigen und gegen Umkippen zu sichern.
5. Sorgen Sie zu Ihrer eigenen und zur Sicherheit des Gerätes für eine ordnungsgemäße Ladungssicherung.

# FEHLERSUCHE

⚠ **Achtung! Bevor Wartungs- oder Reparaturarbeiten durchgeführt werden können, müssen Sie das Gerät abschalten, den Netzstecker aus der Steckdose ziehen und das Gerät vollständig abkühlen lassen.**

| PROBLEM | MÖGLICHER GRUND | MASSNAHME |
|---|---|---|
| Das Heizgerät zündet, aber die elektronische Überwachung schaltet es nach kurzer Zeit ab. | Störung an der Pumpe, Düse, Sensor oder am elektrischen Verkabelung | Lassen Sie das Gerät durch eine qualifizierte Servicewerkstatt prüfen und reparieren. |
| Das Heizgerät schaltet sich nicht ein, oder läuft nur kurze Zeit, die Kontrolllampe blinkt, Display zeigt "E1" an. | Der Tank ist leer | Füllen Sie frischen Brennstoff nach. |
| | Wasser im Brennstoff, oder Brennstoff zu alt | Reinigen Sie den Kraftstofftank und füllen Sie ihn mit frischem Brennstoff auf. |
| | Störung an der Pumpe, Düse, Sensor oder am elektrischen Verkabelung | Lassen Sie das Gerät durch eine qualifizierte Servicewerkstatt prüfen und reparieren. |
| Das Gebläse läuft nicht an. Der Netztecker ist am Stromnetz angeschlossen, das Gerät ist eingeschaltet, Die Kontrolleuchte blinkt, Display zeigt "E1" oder "E2" an. | Das Thermostat ist auf eine zu niedrige Temperatur eingestellt | Stellen Sie eine höhere Temperatur ein. |
| | Fehler in der Elektrik oder ein defektes Kabel | Lassen Sie das Gerät durch eine qualifizierte Servicewerkstatt prüfen und reparieren. |
| Kontrolleuchte blinkt, Display zeigt "E3" an. | Das Thermostat ist defekt | |
| Schlechte Verbrennung und/oder übermäßige Rußbildung | Schlechte Brennstoffqualität | Reinigen Sie den Kraftstofftank und füllen Sie ihn mit frischem Brennstoff auf. |
| | Verschmutzter Eingangs- oder Ausgangsfilter, oder Brennstofffilter oder kein richtiger Druck | Lassen Sie das Gerät durch eine qualifizierte Servicewerkstatt prüfen und reparieren. |
| Das Heizgerät schaltet sich nicht ein, die Kontrolllampe leuchtet nicht | Der Temperatursensor ist überhitzt | Schalten Sie das Gerät aus und lassen es min. 10 min. abkühlen. Schalten Sie das Gerät nach dem Abkühlen wieder ein. |
| | Fehler in der Stromversorgung | Überprüfen Sie den Elektroanschluss und das Verlängerungskabel |
| | Störung an der Sicherung oder an der elektrischen Verkabelung | Lassen Sie das Gerät durch eine qualifizierte Servicewerkstatt prüfen und reparieren. |

⚠ **Achtung: Probleme an Ihrem Gerät, welche nur durch einen größeren Eingriff in die Technik Ihrer Maschine behoben werden können, müssen durch eine qualifizierte Servicewerkstatt beseitigt werden. Sollten Ihnen diese möglichen Fehlerbeschreibungen nicht weiterhelfen, so bringen Sie Ihr Heißluftgebläse bitte in eine qualifizierte Werkstatt.**



hecht® made for garden

## KUNDENDIENST UND ERSATZTEILE

- Im Falle eines Defektes des Geräts sollte diese von einer qualifizierten Servicewerkstatt repariert werden.
- Es dürfen nur original Ersatzteile verwendet werden. Dies ist notwendig um die Sicherheit Ihres Geräts zu erhalten.

**Wenn Sie technische Beratung, eine Reparatur oder Ersatzteile benötigen, wenden Sie sich bitte an die.**

**Hubertus Bäumer GmbH**
Brock 7
48346 Ostbevern
Deutschland
Telefon: 0 25 32 / 96 45 35
Telefax: 0 25 32 / 96 45 33
Email: kontakt@hecht-garten.de
WEB: **www.hecht-garten.de**

Ersatzteilanfragen könne auch direkt an den Werkstattservice Hecht Deutschland gesendet werden. Schreiben Sie einfach eine E-Mail an: **werkstatt@hecht-garten.de**

Für eine schnell und unkomplizierte Bearbeitung Ihrer Ersatzteilanfragen benötigen wir:
- Ihre Kontaktdaten inklusive einer Telefonnummer unter der Sie Tagsüber zu erreichen sind
- Die genaue Modellbezeichnung Ihres Gerätes
- Die Seriennummer des Gerätes und des Motors (bei Benzinmotoren)
- Die Rechnungsnummer und den Händlernamen, bei dem das Gerät gekauft wurde

## ENTSORGUNG

- Entsorgen Sie Ihr Gerät, Zubehör und Verpackung in Übereinstimmung mit den Anforderungen des Umweltschutzes in der Recycling-Sammelstelle.
- Diese Maschine gehört nicht in den Hausmüll. Schützen Sie die Umwelt und geben Sie das Gerät an einer entsprechenden Sammelstellen ab, wo es kostenlos entsorgt werden kann. Für weitere Informationen kontaktieren Sie bitte Ihre lokale Behörde oder die nächstgelegene Sammelstelle. Unsachgemäße Entsorgung kann entsprechend der nationalen Vorschriften geahndet werden.
- Benzin und Öl sind gefährlicher Sondermüll. Entsorgen Sie ihn bitte auf die vorgeschriebene Art und Weise. Dieser Müll gehört nicht in den Hausmüll. Bezüglich der Entsorgung von Öl und Kraftstoffresten wenden Sie sich bitte an Ihr Stadt- oder Gemeindeamt, Ihr Hecht-Servicecenter oder Ihren Händler.

# GEWÄHRLEISTUNG

**Es gelten die allgemeinen Geschäftsbedingungen Ihres Händlers!**

- Sämtliche Produkte sind für den Heimgebrauch bestimmt, soweit nicht in der Gebrauchsanleitung, in der Betriebsbeschreibung oder im Benutzerhandbuch etwas anderes festgelegt ist. Bei Verwendung auf andere Weise oder bei Verwendung im Widerspruch zu dieser Anleitung werden Mängelrügen nicht als berechtigt anerkannt.
- Eine ungeeignete Produktauswahl oder der Umstand, dass das Produkt nicht Ihren Anforderungen genügt, ist kein Grund für eine Reklamation. Der Käufer ist mit den Eigenschaften des Produkts vertraut.
- Voraussetzung für die Erbringung von Leistungen im Rahmen der Gewährleistung ist, dass die Anweisungen für Betrieb, Bedienung, Reinigung, Lagerung und Wartung eingehalten wurden.
- Schäden, die durch natürliche Abnutzung, Überlastung oder falsche Bedienung, sowie den Einsatz außerhalb der nachweislich eingehaltenen Wartungsintervalle entstehen, sind von der Gewährleistung ausgeschlossen.
- Die Gewährleistung bezieht sich weder auf eine durch die übliche Verwendung entstandene Abnutzung der Sache noch auf die Abnutzung der als Verbrauchsmaterial bezeichneten Teile (z.B. Kraftstoff- und Betriebsfüllungen, Filter, Mähmesser, Keilriemen und Zahnriemen, Ketten, Kohlenbürsten, Dichtungen, Zündkerzen usw.).
- Bei zu gesenkten Preisen verkauften Produkten bezieht sich die Gewährleistung nicht auf die Mängel, wegen denen der gesenkte Preis vereinbart wurde.
- Schäden, die infolge von Materialmängeln oder Fehlern des Herstellers entstanden sind, werden kostenlos durch Ersatzlieferung oder Instandsetzung behoben. Voraussetzung ist, dass das Gerät unserer Servicewerkstatt unzerlegt, ordnungsgemäß verpackt und mit dem Kaufbeleg übergeben wird.
- Reinigung, Wartung, Prüfung und Einstellung des Geräts werden nicht als Gewährleistungen angesehen und sind zu bezahlende Dienstleistungen.
- Instandsetzungen, die nicht der Gewährleistung unterliegen, können Sie gegen Entgelt in einer unserer Servicewerkstätten vornehmen lassen. Unsere Servicewerkstatt erstellt Ihnen gern einen Kostenvoranschlag.
- Wir können uns nur mit Geräten befassen, die sauber, komplett und bei Zusendung auch ausreichend verpackt und frankiert wurden. Unfrei – als Sperrgut, Express- oder Sondertransport zugesandte Geräte werden nicht angenommen.
- Im berechtigten Gewährleistungsfall wenden Sie sich bitte an eine unserer Servicewerkstätten Dort erhalten Sie Auskunft zur weiteren Bearbeitung Ihrer Mängelrüge.

**Normaler Verschleiß:**

- Genau wie alle mechanischen Teile benötigt auch dieses Gerät von Zeit zu Zeit Service und den Austausch von Verschleißteilen, um ordnungsgemäß funktionieren zu können. Diese Reparaturen fallen nicht unter die Gewährleistung.

**Fehlerhafte Wartung:**

- Die Lebensdauer des Geräts hängt von den Bedingungen, unter denen er betrieben wird und der sorgfältigen Wartung ab, die ihm gewährt wird. Die Gewährleistung bezieht sich nicht auf Abnutzung durch Staub, Schmutz, Sand oder andere aggressive Materialien, die in Zusammenhang mit fehlerhafter Wartung in die Komponenten des Geräts eindringen. Die Gewährleistung bezieht sich nur auf Material- und Produktionsfehler. Diesbezüglich können keine Anforderungen auf Rückvergütung für im Gerät verbaute Teile geltend gemacht werden.



HECHT® made for garden

Die Gewährleistung erstreckt sich nicht auf Reparaturen aufgrund von:

- Einbau anderer als der Original-Ersatzteile.
- Bedienelemente oder Baugruppen, die den Start erschweren, eine Leistungsreduktion verursachen und die Lebensdauer verringern.
- Undichte Pumpen, verstopfte Ölleitungen, festgefressene Ventile oder andere Defekte, die von der Verwendung verschmutzten oder überalterten Hydrauliköls herrühren. Verwenden Sie nur frisches, sauberes Öl der vorgeschriebenen Viskosität.
- Reparatur oder Einstellung von Verbindungsteilen bzw. Montage, von Nicht-Originalteilen von z. B. Zahnkupplung, Fernbedienungen o. Ä.
- Schaden bzw. Abnutzung von Teilen aufgrund von Schmutzpartikeln, die in den Motor oder andere Komponenten der Maschine eingedrungen sind wegen unzureichender Wartung oder fehlerhafter Montage eines Luftfilters oder der Verwendung von Nicht-Originalteilen von Reinigungsmitteln oder Filtern.
- Teile, die aufgrund des Überdrehens oder Überhitzen des Motors beschädigt wurden, wegen verstopfter oder blockierter Kühlrippen oder Schwungräder durch Gras, Spänen oder Schmutz.
- Motorschäden oder Schäden an Teilen wegen übermäßiger Vibrationen durch das Lockern des Motorblocks, Mähmesser, gelockerter oder nicht balancierter Schwungräder bzw. der fehlerhaften Befestigung des Motors im Motorschacht, Überdrehens oder unsachgemäßem Betrieb.
- Verbogene oder gebrochene Kurbelwelle nach dem Anfahren mit dem Mähmesser an einem Festkörper oder aufgrund von Keilriemenüberspannung.

# EG-KONFORMITÄTSERKLÄRUNG

| EN | CS | SK | DE |
|---|---|---|---|
| We, the manufacturer of the device and the holder of the documents for issuing this "EC Declaration of Conformity": | My, výrobce uvedeného zařízení a držitel podkladů k vydání tohoto „ES prohlášení o shodě“: | My, výrobca uvedeného zariadenia a držiteľ podkladov k vydaniu tohto "ES vyhlásenia o zhode": | Wir der Hersteller des Gerätes und Inhaber der Lizenz zur Erstellung dieser „EG Konformitätserklärung“: |
| **Werco spol. s r.o., Za Mlýnem 25/1562, 147 00 Praha 4, Czech Republic, IČO 61461661** | | | |
| Declare on our own responsibility | Vydáváme na vlastní zodpovědnost toto prohlášení | Vydávame na vlastnú zodpovednosť toto vyhlásenie | erklären auf eigene Verantwortung, dass |
| Machinery | Strojní zařízení | Strojné zariadenie | Gerät |
| **Diesel heater** | **Naftové topidlo** | **Naftový ohrievač** | **Diesel-Heißluftgenerator** |
| Trade name and type: | Obchodní název a typ: | Obchodný názov a typ: | Handelsbezeichnung und Typ: |
| **HECHT 3038** | | | |
| Model: | Model: | Model: | Modell: |
| **ZB-K125** | | | |
| The procedure used for the assessment of the conformity: | Postup použitý při posouzení shody: | Postup použitý na posúdenie zhody: | Die verwendete Prozedur für die Erstellung dieser Konformitätserklärung |
| **under Directive 2006/42/EC** | **podle směrnice 2006/42/EC** | **podľa smernice 2006/42/EC** | **Richtlinie 2006/42/EG** |
| This declaration was issued on the basis of certificates and measurement protocols of | Toto prohlášení o shodě bylo vydáno na základě certifikátů a měřících protokolů společnosti | Toto vyhlásenie o zhode bolo vydané na základe certifikátu a meracích protokolov spoločnosti | Diese Erklärung wurde ausgestellt auf Basis des Zertifikats von |
| **TÜV Rheinland InterCert Kft., Hungary;<br>Dongguan BST Testing Co., Ltd. P.R.C.;<br>China Quality Supervision & Test Centre for Gas Appliances (Foshan) P.R.C.;<br>Foshan Supervision Testing Centre of Quality and Metrology P.R.C.** | | | |
| This declaration of conformity is issued in accordance with EU directives: | Toto prohlášení o shodě je vydáno v souladu se směrnicemi EU: | Toto vyhlásenie o zhode je vydané v súlade so smernicami EÚ: | Diese Konformitätserklärung wurde in Übereinstimmung mit den folgenden EURichtlinien ausgestellt: |
| **2004/108/EC, 2006/95/EC, 2006/42/EC, 2002/95/EC & 2011/65/EU** | | | |
| The following harmonised norms are used for guarantee of conformity, together with the national norms and regulations | Na zaručení shody se používají následující harmonizované normy, jako i národní normy a ustanovení | Na zaručenie zhody sa používajú nasledujúce harmonizované normy, ako aj národne normy a ustanovenia | Auf die Einhaltung, die folgenden harmonisierten Normen sowie nationalen Normen und Vorschriften |
| **EN 60335-1, EN 60335-2-102, EN 55014-1, EN 55014-2, EN 61000-3-2, EN 61000-3-3, EN 13842** | | | |



hecht® made for garden

| | | | |
|---|---|---|---|
| **We confirm hereby that:**<br>- this machine device, defined by mentioned data, is in conformity with basic requirements mentioned in government regulations and technical requirements and is safe for usual operation, contigently for the use determined by manufacturer | **Potvrzujeme, že:**<br>- toto strojní zařízení, definované uvedenými údaji, je ve shodě se základními požadavky uvedenými v NV a TP a je za podmínek obvyklého, popřípadě výrobcem určeného použití bezpečné | **Potvrdzujeme, že:**<br>- toto strojné zariadenie, definované uvedenými údajmi, je v zhode so základnými požiadavkami uvedenými v NV a TP a je za podmienok obvyklého, poprípade výrobcom určeného používania bezpečné | **Wir bestätigen hiermit, dass:**<br><br>**- Diese Maschine, definiert durch die o. g. Daten übereinstimmt mit den grundlegenden Anforderungen, aus den gesetzlichen Richtlinien und technischen Anforderungen und für normalen Gebrauch sicher ist, entsprechend der Vorgaben des Herstellers** |
| - there were taken measures to ensure the conformity of all products introduced to the market with the technical documentation and requirements of the technical regulations | - jsou přijata opatření k zabezpečení shody všech výrobků uváděných na trh s technickou dokumentací a požadavky technických předpisů | - sú prijaté opatrenia k zabezpečeniu zhody všetkých výrobkov uvedených na trh s technickou dokumentáciou a požiadavkami technických predpisov | **- Es wurden sämtliche Maßnahmen getroffen, um die Konformität sämtlicher Produkte, die auf den Markt gebracht wurden mit der technischen Dokumentation und den Anforderungen der technischen Regelwerke der Maschine, sicherzustellen.** |
| In Prague on | V Praze dne | V Prahe dňa | Prag |
| **21. 7. 2014** | | | |
| Name | Jméno | Meno | Name |
| **Rudolf Runštuk** | | | |
| Title: Executive Director | Funkce: jednatel společnosti | Funkcia: konateľ spoločnosti | Geschäftsführer |

WERCO specialista na zahradu
WERCO spol. s r.o.
Za Mlýnem 25/1562, 147 00 Praha 4
IČO: 61461661 DIČ: CZ61461661

# www.hecht-garten.de

DG-1111015

**WERCO spol. s r.o. • U Mototechny 131 • 251 62 Tehovec • www.werco.cz**
**Hubertus Bäumer GmbH • Brock 7 • 48346 Ostbevern • www.hecht-garten.de**